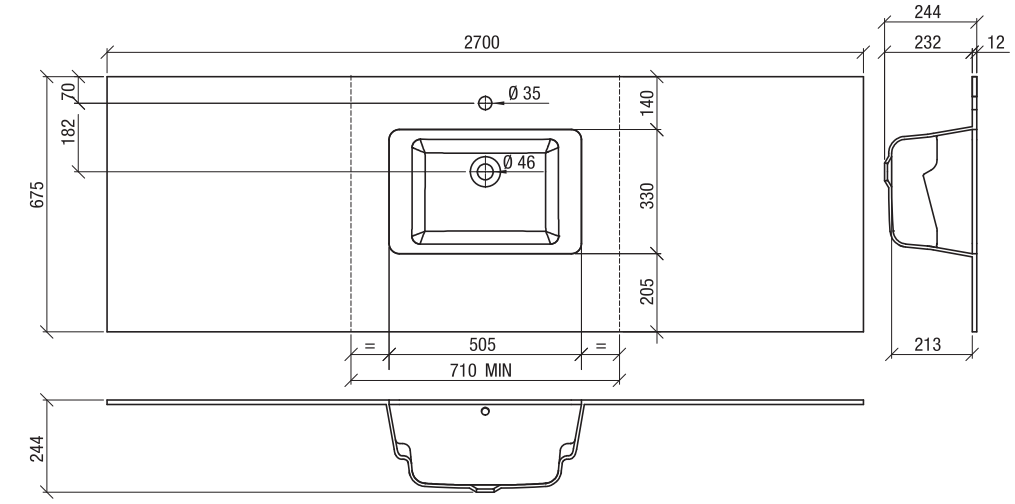

R20

Vasca 50,5x33 cm
Per basi portalavabo
minimo 70 cm

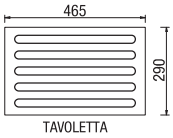

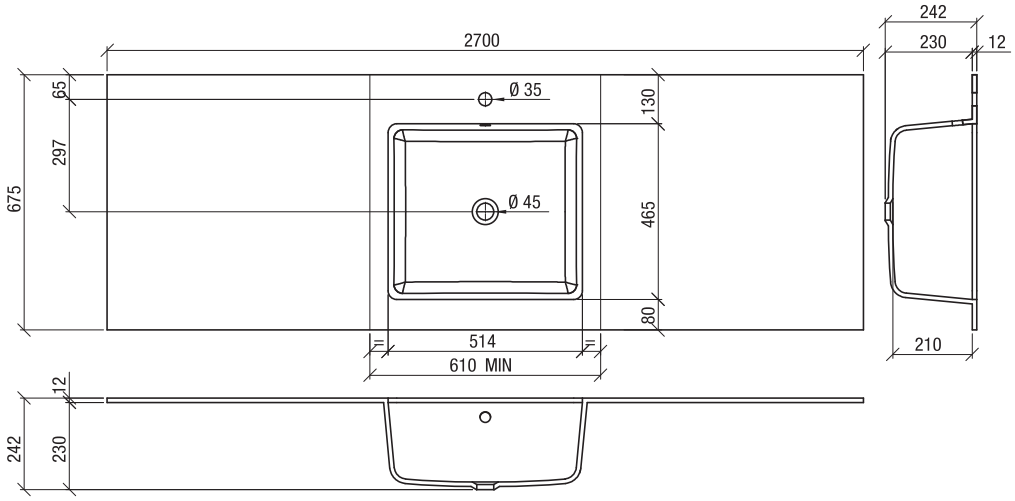

R21

Vasca 51,4x46,5 cm
Per basi portalavabo
minimo 70 cm

TAVOLETTA NON DISPONIBILE

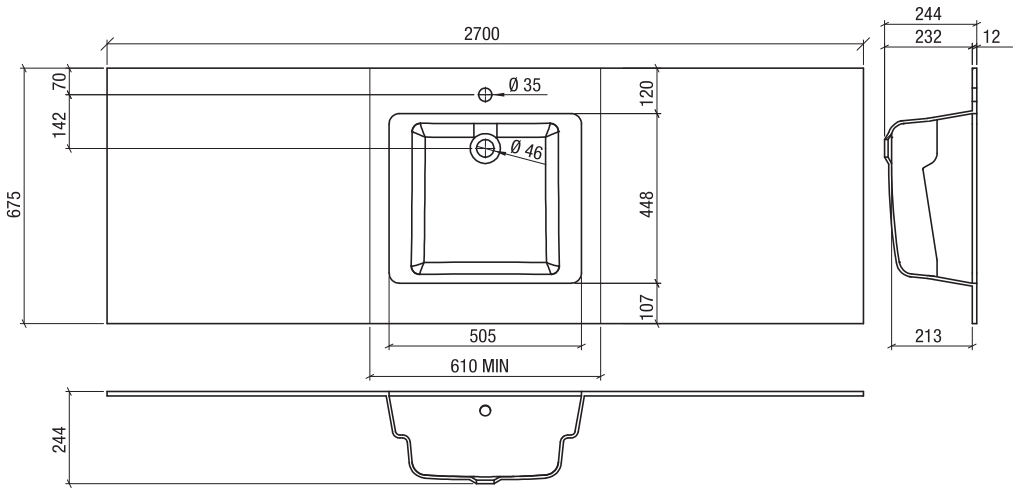

R22

Vasca 50,5x44,8 cm
Per basi portalavabo
minimo 70 cm

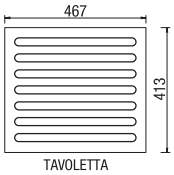

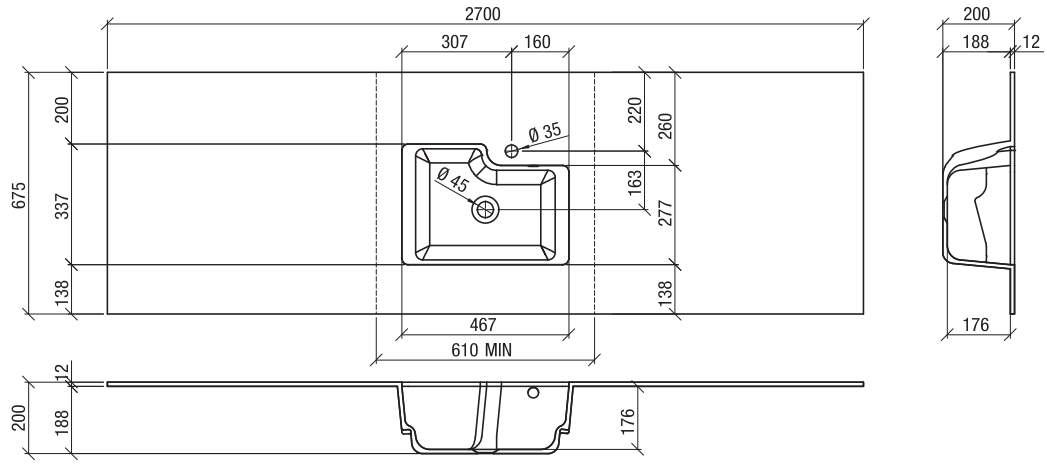

R23

Vasca 46,7x33,7 cm
Per basi portalavabo
minimo 60 cm

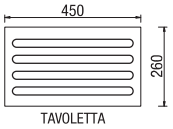

Se la vasca non è desiderata al centro e il valore massimo da sinistra a destra è maggiore del valore specificato, si prega di informarsi. - Lo stesso vale per una larghezza totale maggiore.

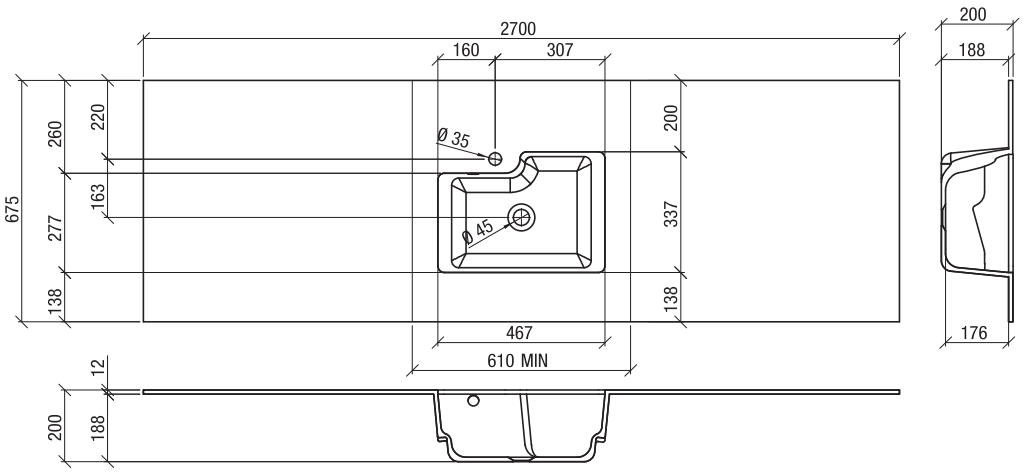

R24

Vasca 46,7x33,7 cm
Per basi portalavabo
minimo 60 cm

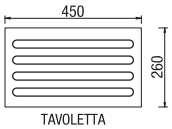

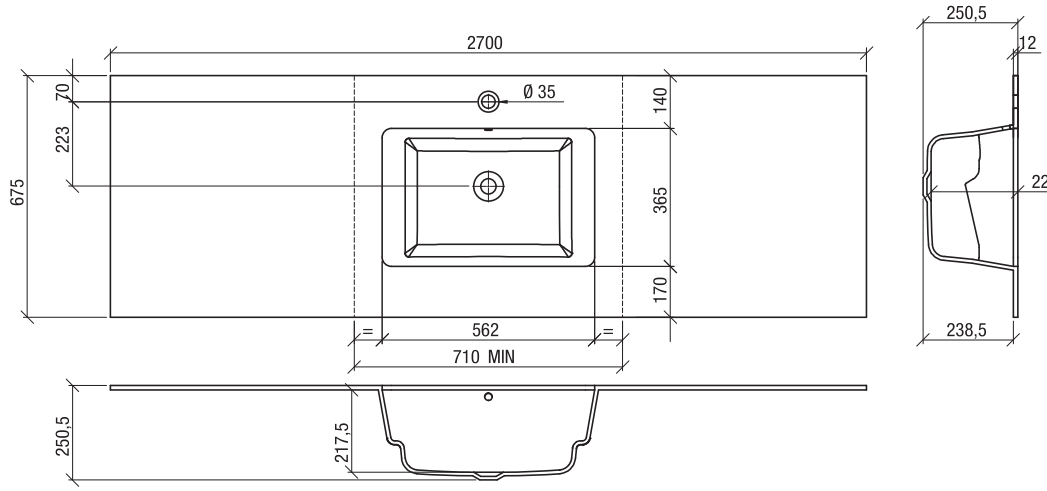

R25

Vasca 56,2x36,5 cm
Per basi portalavabo
minimo 70 cm

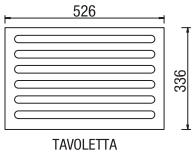

Se la vasca non è desiderata al centro e il valore massimo da sinistra a destra è maggiore del valore specificato, si prega di informarsi. - Lo stesso vale per una larghezza totale maggiore.

Nota: Posizionamento vasca asimmetrica assoggettato a stampo.

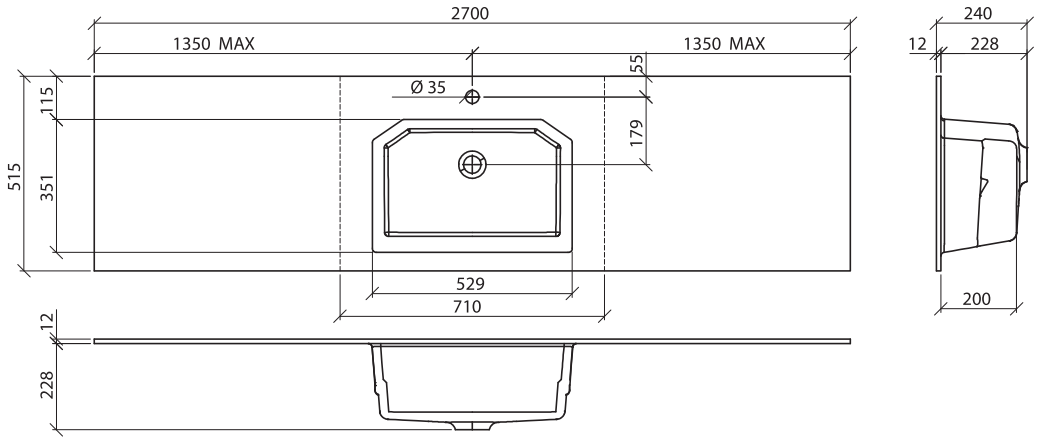

R12

Vasca 51x33 cm
Per basi portalavabo
minimo 70 cm

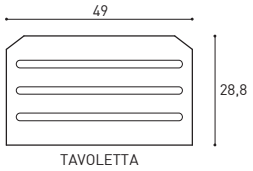

Schede tecniche piani integrati MINERALTEK P.67,5 cm

Nota: Posizionamento vasca asimmetrica assoggettato a stampo.

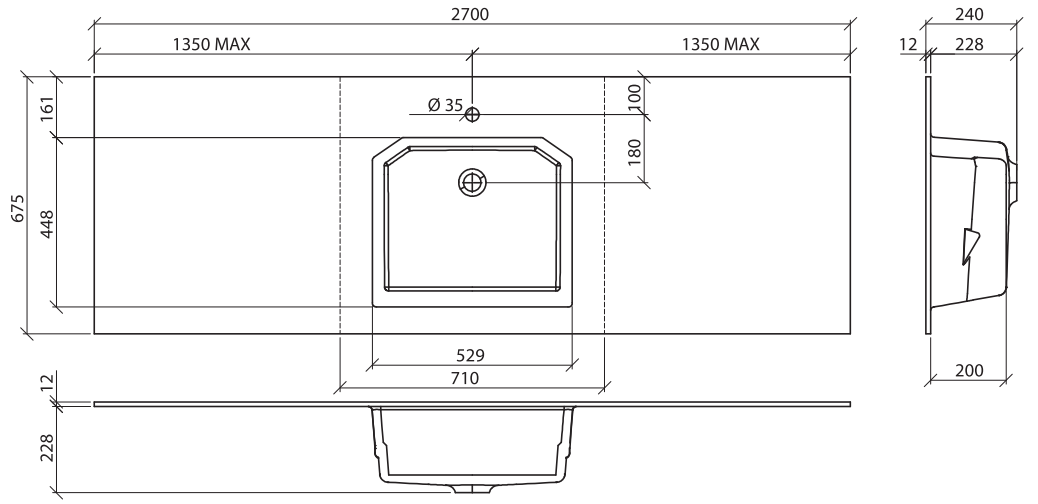

R13

Vasca 51x43 cm
Per basi portalavabo
minimo 70 cm

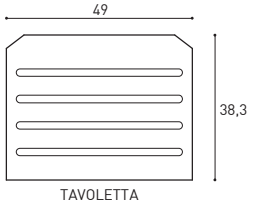

Se la vasca non è desiderata al centro e il valore massimo da sinistra a destra è maggiore del valore specificato, si prega di informarsi. - Lo stesso vale per una larghezza totale maggiore.

WRAP 1

Vasca 51,3x46,7/61,7 cm

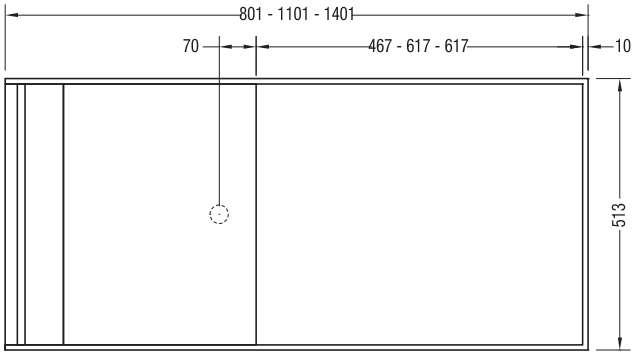

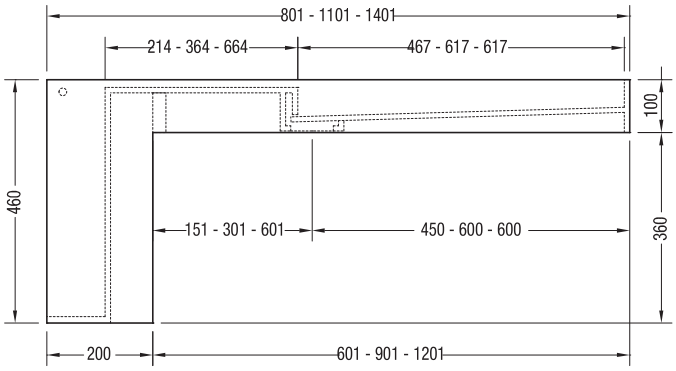

WRAP 2

Vasca 37,3x58 cm

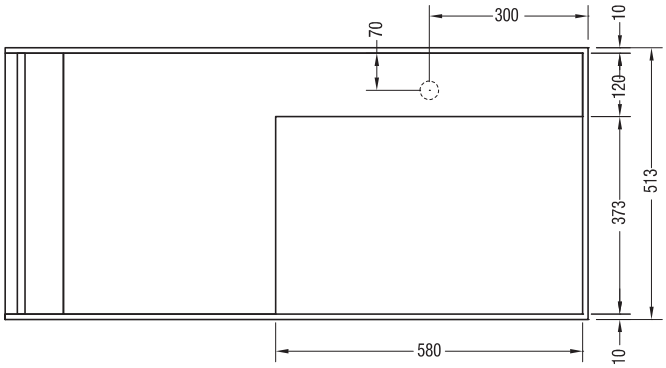

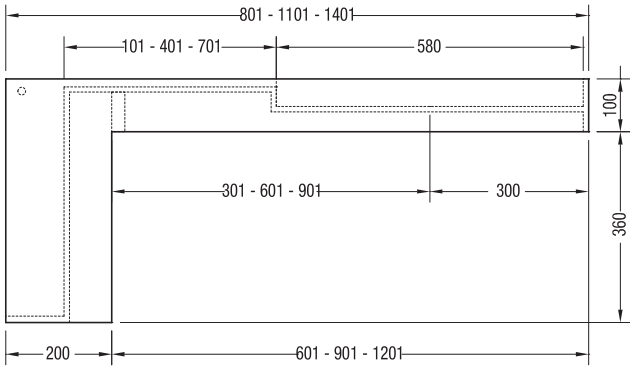

Consolle WRAP 1 con Miscelatore Laterale

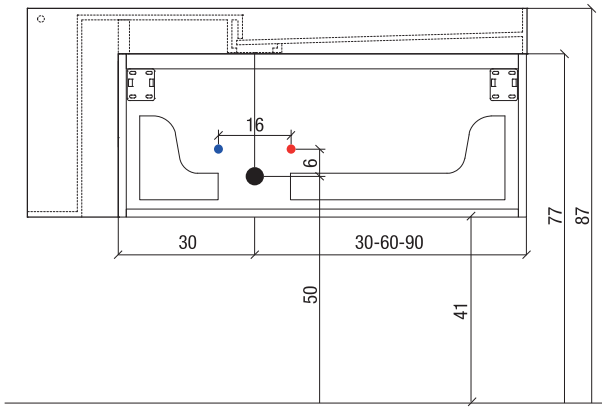

Consolle WRAP 2 con Miscelatore Centrale

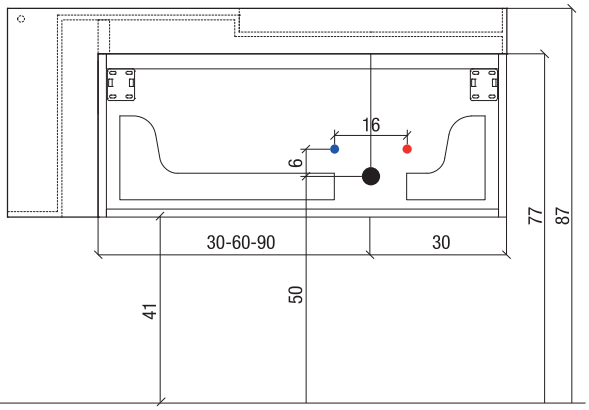

INSTALLAZIONE PORTALAVABO LAUNDRY

ATTENZIONE: Le misure riportate in ogni disegno sono da ritenersi indicative, spessori dei top, delle consolle e altezze dei lavabi, possono influire anche per diversi centimetri sulle quote. Considerare sempre le esigenze dell'utilizzatore oltre alle quote di eventuali impianti esistenti.

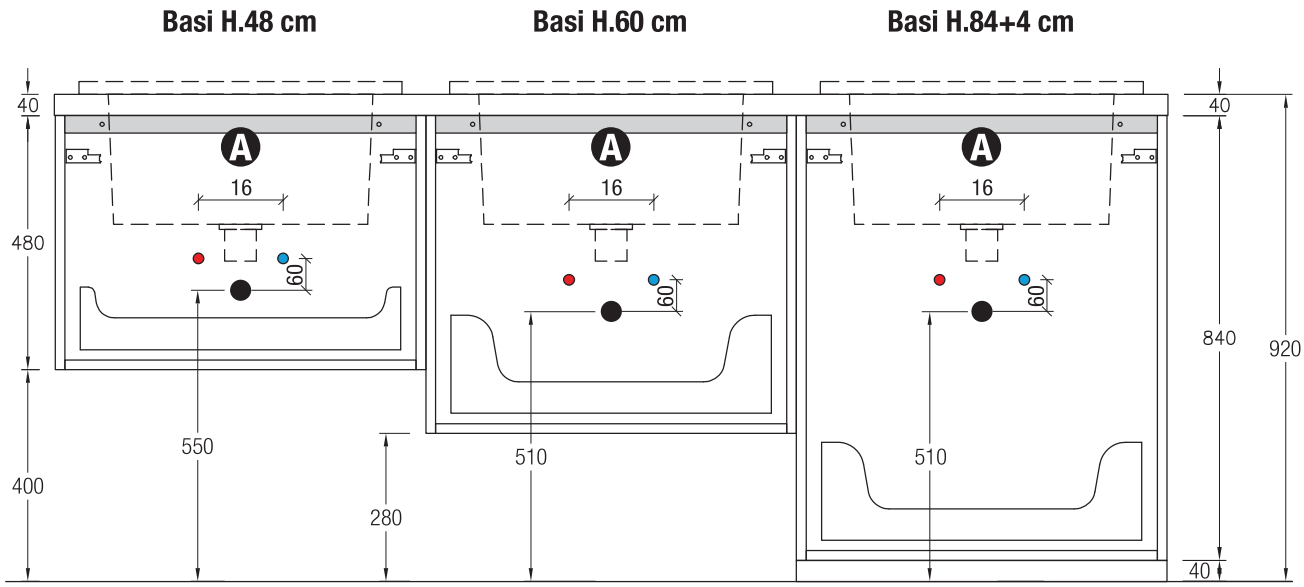

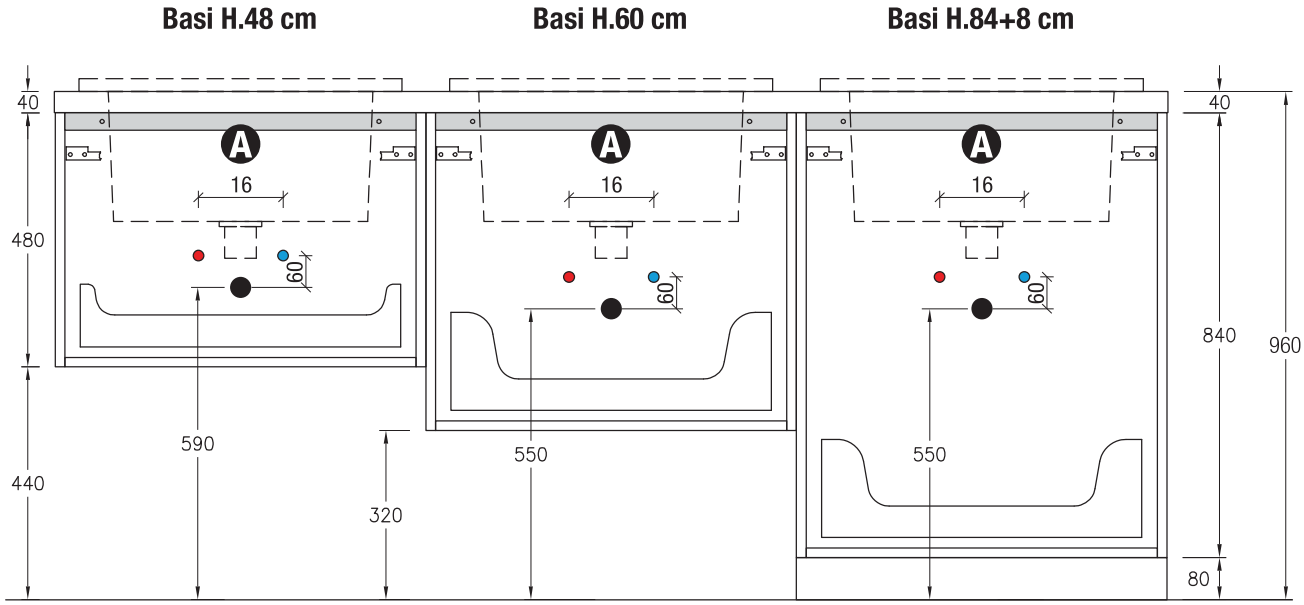

Misure in mm.

Ⓐ Barra di supporto posteriore in metallo

NOTA: Tra il retro del cassetto ed il muro è previsto uno spazio di 4 cm circa.