Confezione lampada LED A159T con alimentatore

Istruzioni per il montaggio
(da eseguire da personale qualificato)

ATTENZIONE: la sicurezza dell'apparecchio è garantita solo con l'uso appropriato delle seguenti istruzioni, pertanto è necessario conservarle.
Apparecchio destinato solo per uso interno.

ATTENZIONE: L'apparecchio deve essere collegato ad un alimentatore di sicurezza. L'alimentatore deve essere approvato, si declina ogni responsabilità nel caso in cui questa condizione non venga rispettata.
La fornitura dell'alimentatore è opzionale.

MONTAGGIO:

1. **Prima di eseguire la connessione di rete assicurarsi di aver tolto la tensione all'impianto.**
2. Apparecchio idoneo per fissaggio su specchiere e mensole.
   Fissare la lampada con viti adeguate (fig.1).
3. Collegare due unipolari con morsetto (fig.2) e collegare gli altri due unipolari (con etichetta) negli appositi morsetti dell'alimentatore rispettando la polarità (fig.2).
   Nel caso in cui sui cavetti siano montati dei terminali anche l'alimentatore dovrà essere dotato di cablaggio con lo stesso tipo di terminali.
   L'alimentatore elettronico in classe II è adatto per il montaggio su superfici normalmente infiammabili. Rispettare le minime distanze di aerazione come si vede in fig.3.
4. Fissare l'alimentatore con due viti (fig.4).
5. Collegare l'alimentatore alla rete.
6. Nel caso di danneggiamento del cavo flessibile esterno di questo apparecchio, esso dovrà essere sostituito esclusivamente dal fabbricante, dal suo servizio assistenza o da persona qualificata. Ciò allo scopo di evitare pericoli.
7. L'installazione deve essere realizzata nel rispetto delle norme impianti vigenti.

Il prodotto contenuto in questa confezione è realizzato con una sorgente a LED e quindi non sono previste la manutenzione ordinaria e la sostituzione.
Manutenzione e pulizia: pulire la superficie dell'apparecchio con un panno umido. Non usare agenti chimici.

Il simbolo sul prodotto indica che i prodotti elettrici di scarto non dovrebbero essere smaltiti con il materiale di scarto domestico. Si prega di riciclare presso le infrastrutture predisposte. Verificare con l'Autorità Locale o con il rivenditore per l'esposizione dell'avviso di riciclaggio.

TUTTI I COMPONENTI E L'IMPIANTO SONO COSTRUITI SECONDO LE NORME: CEI EN 60598-1 , EN 55015.
LA CASA COSTRUTTRICE NON SI ASSUME NESSUNA RESPONSABILITA' PER ERRORI DOVUTI AL MONTAGGIO O INCIDENTI DOVUTI A MANUMISSIONE DELL'IMPIANTO STESSO ED ERRORI ED INESATTEZZE DEL CONTENUTO DI QUESTO PRODOTTO E SI RISERVA IL DIRITTO DI APPORTARE AI SUOI PRODOTTI IN QUALSIASI MOMENTO E SENZA AVVISO EVENTUALI MODIFICHE RITENUTE OPPORTUNE PER QUALSIASI ESIGENZA DI CARATTERE TECNICO COMMERCIALE.

182145

LED lamp A159T with power supply

Assembly instructions
(To be performed by a professional electrician)

ATTENTION : appliance safety is only guaranteed if the following instructions are meticulously observed; these instructions should therefore be kept for reference.
Light appliance is destined only for an internal use.

ATTENTION : The fitting must be connected to a safety power supply.
The ballast has to be approved, we accept no responsibility if this condition is not satisfied.
The supply of the power supply is optional.

ASSEMBLY:

1. **Before connecting to the mains electricity supply make sure that it has been switched off.**
2. The device is suitable to be mounted on mirrors and shelf .
   Fix the spotlight with special screws (fig.1).
3. Connect two wires with clamp (fig.2) and connect the other two wires (with label) to the power supply terminal board respecting correct polarity (fig.2).
   If the led cable are supplied with terminals also the cable of power supply must have cover terminals of the same type.
   Power supply class II is designed to be fitted to any normally inflammable surface. Respect minimum distance to allow aeration as show in fig.3.
4. Fix the power supply with two screws (fig.4).
5. Connect the power supply to the mains electricity supply.
6. In case of damage of the external flexible cable, it must be replaced exclusively by its producer, its representative or the skilled staff so as to avoid any sort of danger.
7. Installation is to be performed in compliance with electrical installation regulations in force.

The product in this package has been made with a LED light source and therefore does not require maintenance and substitution.
Maintenance and cleaning: clean the surface of the appliance with a damp cloth. Do not use chemical agents.

The symbol on the product dictates that Waste electrical products should nor be disposed of with household waste. Please recycle where facilities exist. Check with your Local Authority or retailer for recycling advice.

ALL COMPONENTS AND THE SYSTEM ARE TO STANDARDS CEI EN 605981, EN 55015.
THE MANUFACTURER CANNOT BE HELD LIABLE FOR ERRORS DUE TO MOUNTING OR ACCIDENTS DUE TO TAMPERING WITH THE ACTUAL SYSTEM OR FOR ERRORS OR INACCURACIES IN THE CONTENTS HEREOF. THE MANUFACTURER ALSO RESERVES THE RIGHT TO MAKE TECHNICAL OR COMMERCIAL CHANGES TO ITS PRODUCTS AT ANY TIME WITHOUT NOTICE.

Confezione lampada LED A159T con alimentatore

Istruzioni per il montaggio
(da eseguire da personale qualificato)

ATTENZIONE: la sicurezza dell'apparecchio è garantita solo con l'uso appropriato delle seguenti istruzioni, pertanto è necessario conservarle.
Apparecchio destinato solo per uso interno.

ATTENZIONE: L'apparecchio deve essere collegato ad un alimentatore di sicurezza. L'alimentatore deve essere approvato, si declina ogni responsabilità nel caso in cui questa condizione non venga rispettata.
La fornitura dell'alimentatore è opzionale.

MONTAGGIO:

1. **Prima di eseguire la connessione di rete assicurarsi di aver tolto la tensione all'impianto.**
2. Apparecchio idoneo per fissaggio su specchiere e mensole.
   Fissare la lampada con viti adeguate (fig.1).
3. Collegare due unipolari con morsetto (fig.2) e collegare gli altri due unipolari (con etichetta) negli appositi morsetti dell'alimentatore rispettando la polarità (fig.2).
   Nel caso in cui sui cavetti siano montati dei terminali anche l'alimentatore dovrà essere dotato di cablaggio con lo stesso tipo di terminali.
   L'alimentatore elettronico in classe II è adatto per il montaggio su superfici normalmente infiammabili. Rispettare le minime distanze di aerazione come si vede in fig.3.
4. Fissare l'alimentatore con due viti (fig.4).
5. Collegare l'alimentatore alla rete.
6. Nel caso di danneggiamento del cavo flessibile esterno di questo apparecchio, esso dovrà essere sostituito esclusivamente dal fabbricante, dal suo servizio assistenza o da persona qualificata. Ciò allo scopo di evitare pericoli.
7. L'installazione deve essere realizzata nel rispetto delle norme impianti vigenti.

Il prodotto contenuto in questa confezione è realizzato con una sorgente a LED e quindi non sono previste la manutenzione ordinaria e la sostituzione.
Manutenzione e pulizia: pulire la superficie dell'apparecchio con un panno umido. Non usare agenti chimici.

Il simbolo sul prodotto indica che i prodotti elettrici di scarto non dovrebbero essere smaltiti con il materiale di scarto domestico. Si prega di riciclare presso le infrastrutture predisposte. Verificare con l'Autorità Locale o con il rivenditore per l'esposizione dell'avviso di riciclaggio.

TUTTI I COMPONENTI E L'IMPIANTO SONO COSTRUITI SECONDO LE NORME: CEI EN 60598-1 , EN 55015.
LA CASA COSTRUTTRICE NON SI ASSUME NESSUNA RESPONSABILITA' PER ERRORI DOVUTI AL MONTAGGIO O INCIDENTI DOVUTI A MANUMISSIONE DELL'IMPIANTO STESSO ED ERRORI ED INESATTEZZE DEL CONTENUTO DI QUESTO PRODOTTO E SI RISERVA IL DIRITTO DI APPORTARE AI SUOI PRODOTTI IN QUALSIASI MOMENTO E SENZA AVVISO EVENTUALI MODIFICHE RITENUTE OPPORTUNE PER QUALSIASI ESIGENZA DI CARATTERE TECNICO COMMERCIALE.

182145

LED lamp A159T with power supply

Assembly instructions
(To be performed by a professional electrician)

ATTENTION : appliance safety is only guaranteed if the following instructions are meticulously observed; these instructions should therefore be kept for reference.
Light appliance is destined only for an internal use.

ATTENTION : The fitting must be connected to a safety power supply.
The ballast has to be approved, we accept no responsibility if this condition is not satisfied.
The supply of the power supply is optional.

ASSEMBLY:

1. **Before connecting to the mains electricity supply make sure that it has been switched off.**
2. The device is suitable to be mounted on mirrors and shelf .
   Fix the spotlight with special screws (fig.1).
3. Connect two wires with clamp (fig.2) and connect the other two wires to the power supply terminal board respecting correct polarity (fig.2).
   If the led cable are supplied with terminals also the cable of power supply must have cover terminals of the same type.
   Power supply class II is designed to be fitted to any normally inflammable surface. Respect minimum distance to allow aeration as show in fig.3.
4. Fix the power supply with two screws (fig.4).
5. Connect the power supply to the mains electricity supply.
6. In case of damage of the external flexible cable, it must be replaced exclusively by its producer, its representative or the skilled staff so as to avoid any sort of danger.
7. Installation is to be performed in compliance with electrical installation regulations in force.

The product in this package has been made with a LED light source and therefore does not require maintenance and substitution.
Maintenance and cleaning: clean the surface of the appliance with a damp cloth. Do not use chemical agents.

The symbol on the product dictates that Waste electrical products should nor be disposed of with household waste. Please recycle where facilities exist. Check with your Local Authority or retailer for recycling advice.

ALL COMPONENTS AND THE SYSTEM ARE TO STANDARDS CEI EN 605981, EN 55015.
THE MANUFACTURER CANNOT BE HELD LIABLE FOR ERRORS DUE TO MOUNTING OR ACCIDENTS DUE TO TAMPERING WITH THE ACTUAL SYSTEM OR FOR ERRORS OR INACCURACIES IN THE CONTENTS HEREOF. THE MANUFACTURER ALSO RESERVES THE RIGHT TO MAKE TECHNICAL OR COMMERCIAL CHANGES TO ITS PRODUCTS AT ANY TIME WITHOUT NOTICE.

Fig. 1

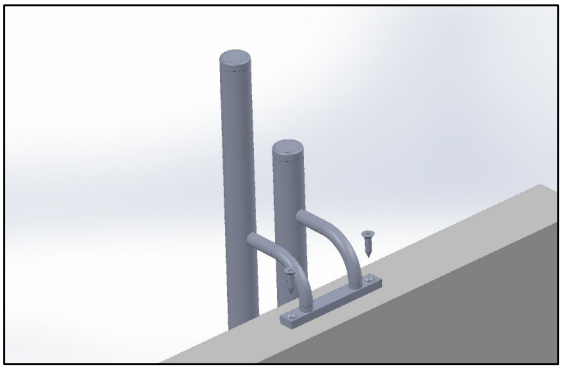

Fig. 3

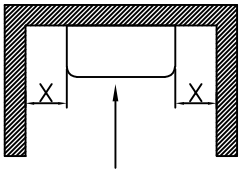

ALIMENTATORE
ELECTRONIC CONVERTER

X ≥ 5mm
MINIMA DISTANZA PER CONSENTIRE L'AERAZIONE DELL'ALIMENTATORE.
MINIMUM DISTANCE TO ALLOW ELECTRONIC CONVERTER AERATION.

Fig. 2

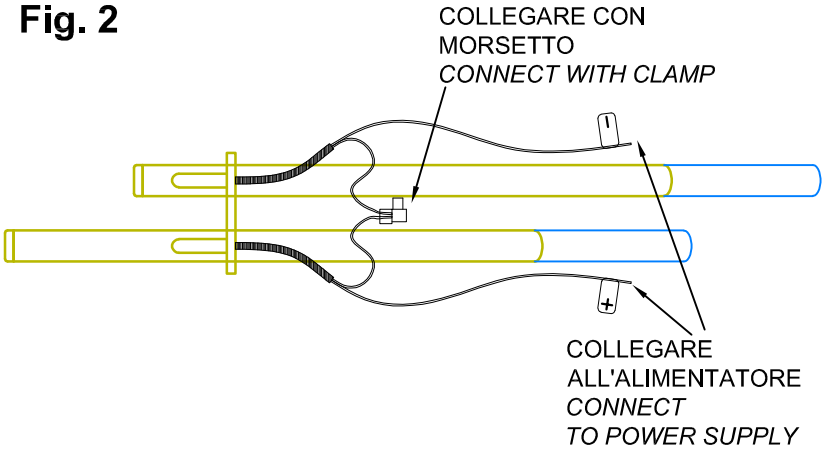

Fig. 4

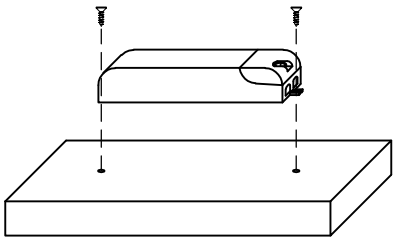

Fig. 1

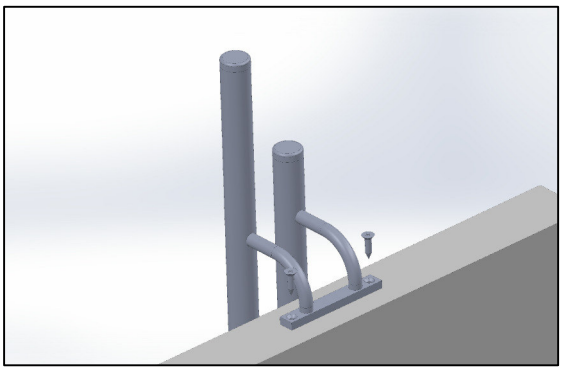

Fig. 3

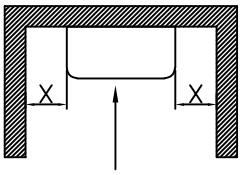

ALIMENTATORE
ELECTRONIC CONVERTER

X ≥ 5mm
MINIMA DISTANZA PER CONSENTIRE L'AERAZIONE DELL'ALIMENTATORE.
MINIMUM DISTANCE TO ALLOW ELECTRONIC CONVERTER AERATION.

Fig. 2

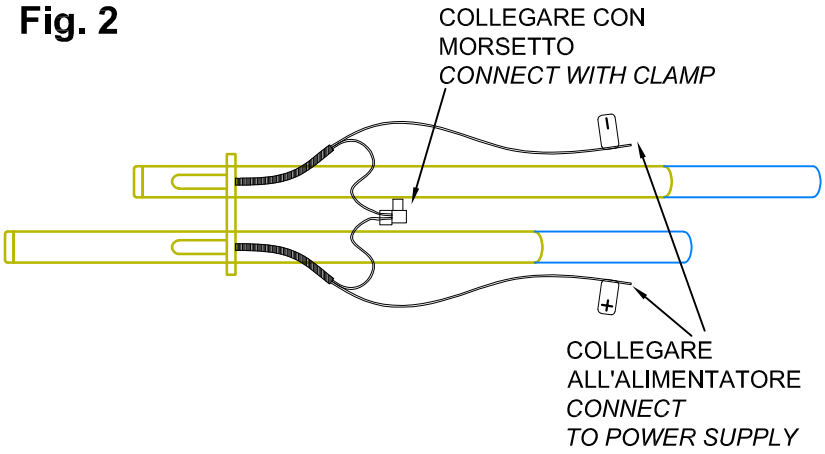
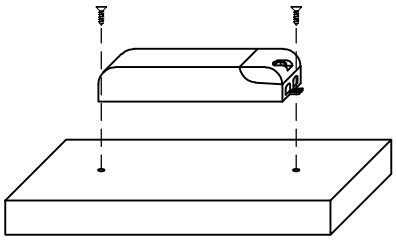
Fig. 4