CLIVIA 170

170 x 80 h.61

Dati tecnici
Technical features

Max contenuto d'acqua *Max water capacity*	**355 l**
Peso a vuoto *Dry weight*	**138 kg**

Dati dimensionali
Dimensional features

Volume d'imballo *Packaging volume*	**1.12 m³** *cm175 x 85 x 75 h*
Peso spedizione *Shipping weight*	**193 kg**

misure in centimetri
measurements in centimeters

Disegno tecnico / *Technical drawing*

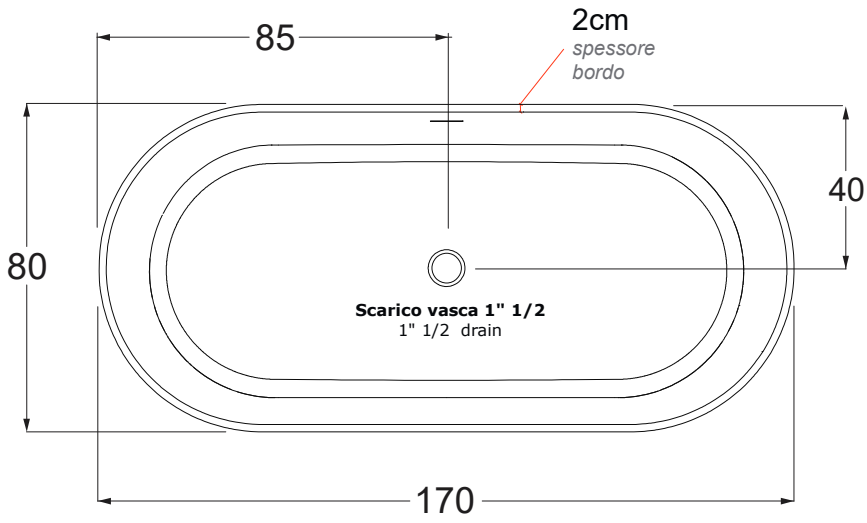

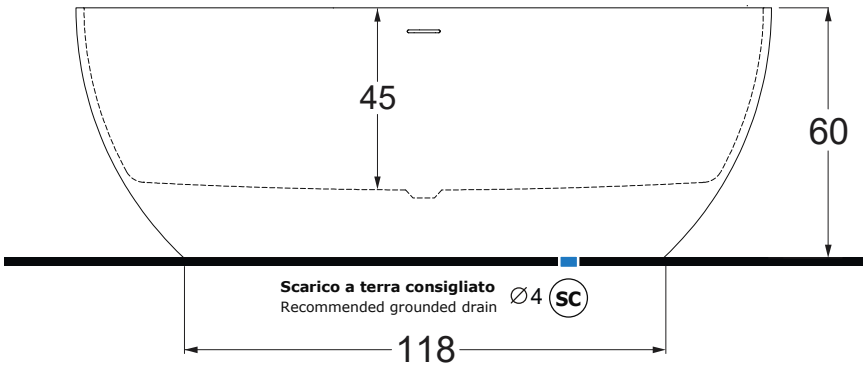

Installazioni disponibili / *Installations allowed*

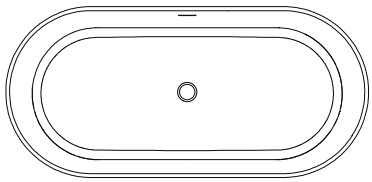

CENTRO STANZA

La ditta produttrice si riserva di apportare le modifiche tecniche opportune al prodotto senza obbligo di preavviso o di sostituzione
The manufacturer reserves the right to make any necessary technical alterations to the product without prior notice or replacement

CLIVIA 170

170 x 80 h.61

Installazione idraulica - Rubinetteria vasca / *Hydraulic installation - Bathtub taps*

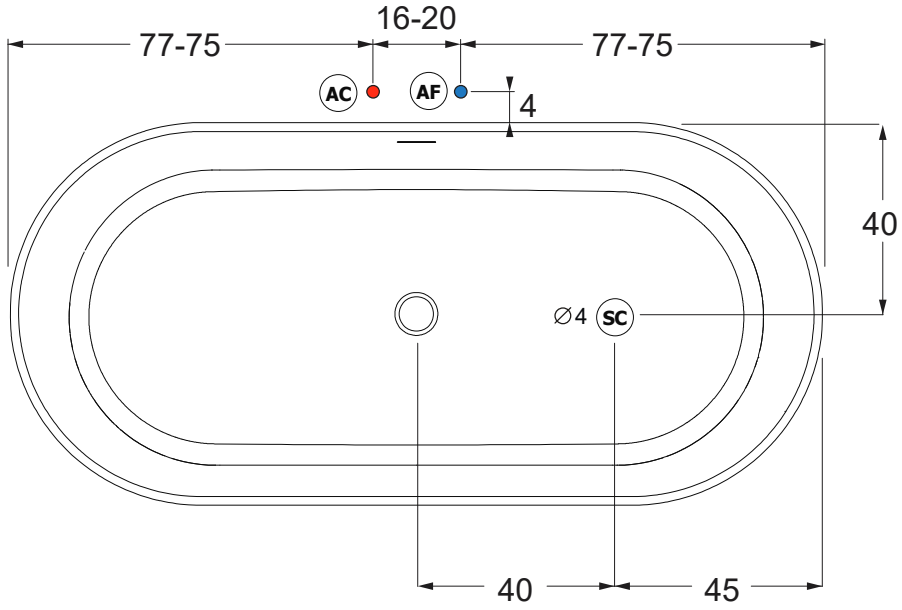

Allaccio acqua calda nel caso di vasca provvista di rubinetteria (AC) Hot water connection should the bathtub be fitted with taps

Allaccio acqua fredda nel caso di vasca provvista di rubinetteria (AF) Cold water connection should the bathtub be fitted with taps

Scarico a terra consigliato ∅4 (SC) Recommended grounded drain ∅4

La ditta produttrice si riserva di apportare le modifiche tecniche opportune al prodotto senza obbligo di preavviso o di sostituzione
The manufacturer reserves the right to make any necessary technical alterations to the product without prior notice or replacement