COLLEGAMENTO, REGOLAZIONE E CONTROLLO DELLA TEMPERATURA

Vasco utilizza corpi ad incasso discreti (gruppo valvola remoto), che l'installatore può pre-installare e integrare facilmente nella parete in muratura o nel cartongesso.

ruppo termostatico ad incasso

La testina termostatica può essere installata in posizione remota (max. distanza al radiatore: 6 metri). Per quanto riguarda il collegamento idraulico i profili possono essere circuitati in serie uno all'altro oppure in maniera indipendente in parallelo come un semplice radiatore.

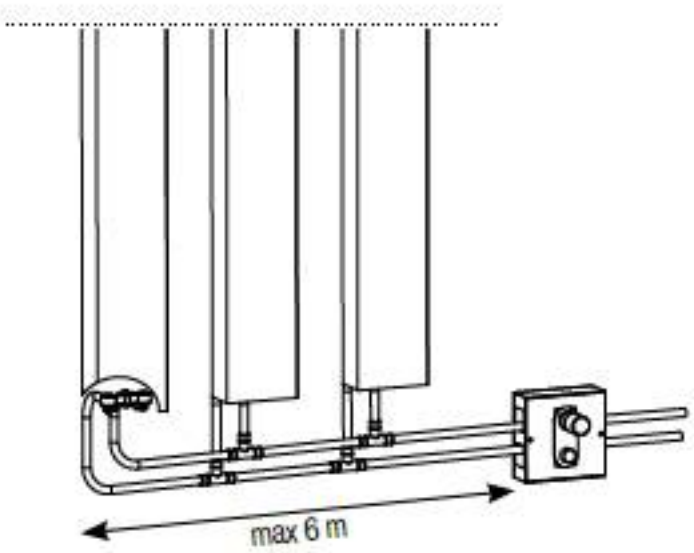

Per il collegamento con il circuito di riscaldamento è stato sviluppato un nuovo, ingegnoso blocco rubinetto, che sostituisce integralmente il classico set di valvole di design (il blocco fa parte della fornitura del radiatore). Se necessario, si può togliere il profilo, continuando comunque a garantire l'apporto idrico al resto del circuito di riscaldamento.

VASCO