VASCO

BEAMS MONO-EL

RISCALDAMENTO ELETTRICO, UN'ALTERNATIVA SOSTENIBILE

alu

Il riscaldamento elettrico è un tema rilevante al giorno d'oggi. La richiesta di soluzioni innovative per il riscaldamento elettrico da parte di installatori e consumatori continua ad aumentare anno dopo anno. Grazie al continuo miglioramento dei pannelli isolanti PV nelle nostre abitazioni, il riscaldamento elettrico è in grado di offrire una soluzione alternativa economica e di facile utilizzo. Il riscaldamento elettrico opera sulla base del principio Plug-and-play, ovvero senza dover eseguire interventi invasivi di foratura, canalizzazione o manutenzione. Queste soluzioni rispettano anche la lunga tradizione Vasco nel garantire la massima attenzione a fattori quali efficienza, design e semplicità d'uso.

ECO DESIGN 2018

DESIGN ESSENZIALE, ORA ANCHE ELETTRICO

Il nuovo radiatore di design in alluminio unisce i vantaggi del riscaldamento elettrico a una totale purezza del design: un must assoluto per chi ama il look minimalista! Durante il processo di sviluppo di Beams Mono-EL, i progettisti Vasco hanno integrato una resistenza elettrica all'interno degli eleganti profili verticali (150mm di larghezza), dotandoli di alette aggiuntive per aumentare la potenza termica. La resistenza elettrica è alloggiata all'interno di un pannello di rivestimento posteriore in tinta con il radiatore. In questo modo, è possibile riscaldare al massimo il radiatore, ovviamente con l'opzione di regolazione automatica della temperatura superficiale, a seconda delle varie esigenze.

SCOPRI I RADIATORI, LA VENTILAZIONE, IL RISCALDAMENTO E IL RAFFRESCAMENTO A PAVIMENTO: **WWW.VASCO.EU**

COME ORDINARE ONI O-NP-EL / O-P-EL

Tempi di consegna: 5 settimane dalla conferma d'ordine
Radiatori a magazzino: Tempi di consegna 2 settimane dalla conferma d'ordine
(trasporto non incluso)

11349	0150	**1800**	0000	YYYY	-0000	fintura (sempre -0000)

codice (5 cifre)
larghezza (4 cifre)
altezza (4 cifre)
attacco (sempre 0000)
colore (4 cifre)

BEAMS MONO-EL

GRUPPO PRODOTTO: ELETTRICO

CODICE DI RIFERIMENTO PER ORDINE CLIENTE BEAMS MONO-EL						DATI TECNICI larghezza (L mm)	altezza (H mm)	peso (kg)	resist. elettr. (Watt)	COLORI STANDARD prezzo S600 €	n. rif corto S600 magazzino	ALTRI COLORI prezzo colore €
REF. NR. BEAMS MONO-EL : 11349												
11349	0150	**1800**	0000	YYYY	-0000	150	1800	9,7	950			

In conformità alla norma EN442-1: 2014 sui radiatori e convettori

BEAMS MONO-EL

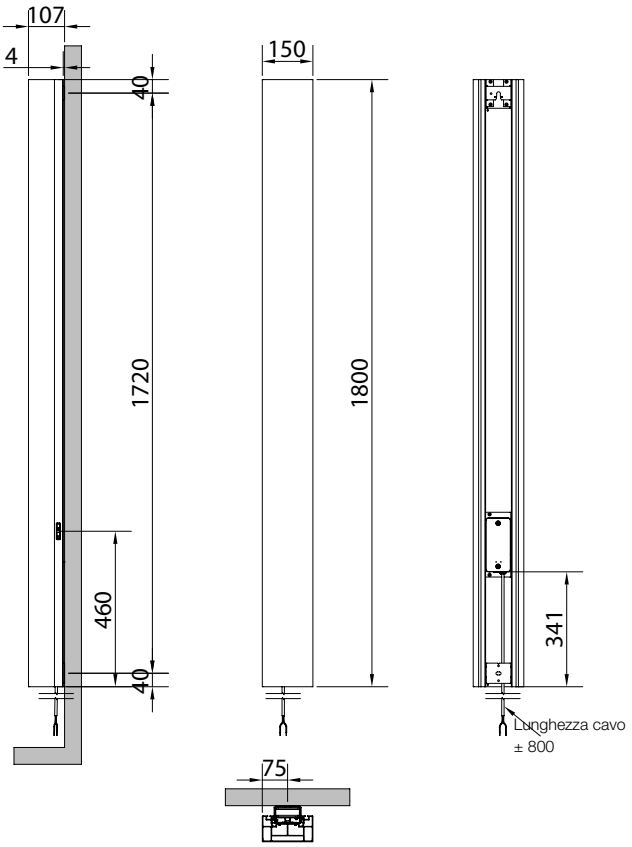

REGOLAZIONE (TERMOSTATO RF)

INCLUSA NEL PREZZO

- Tensione di esercizio del ricevitore RF: 230V CA, 50 Hz
- Termostato RF: 2x batterie alcaline 1,5V
- Programmazione settimanale e giornaliera

altezza: 95 mm, larghezza: 120 mm, profondità: 25 mm

- Controllo della temperatura ambiente da 7°C a 30°C
- Controllo della temperatura superficiale da 20°C a 80°C
- Comando di attivazione: standard 60 minuti
- Modalità Auto, Comfort, Eco o Protezione antigelo
- Possibilità di variazione dei programmi predefiniti P1, P2 e P3
- Ricevitore RF: IPX4 Classe II (invisibile sul retro del radiatore)
- Termostato: IP30
- Lunghezza cavo: 0,8 m (si consiglia l'uso con una presa diretta fissa a parete)
- Indicazione del consumo energetico
- Indicatore di rilevamento finestra aperta
- Comunicazione RF tra il ricevitore e il termostato (da collegare)

ACCESSORI BEAMS MONO-EL

OPZIONALI (vedere il listino tecnico)

- Porta asciugamani corto

- Porta asciugamani rettangolare

- Porta asciugamani quadrato

VASCO

Consultare la gamma di colori Vasco indicata nel listino tecnico o sul sito: www.vasco.eu