INKA

180 x 80 h.60

Dati tecnici
Technical features

Max contenuto d'acqua *Max water capacity*	**310 l**
Peso netto *Net weight*	**50 Kg**

Dati dimensionali
Dimensional features

Volume d'imballo *Packaging volume*	**1.3 m³**

Installazioni disponibili
Installations allowed

CENTRO STANZA

Disegno tecnico / *Technical drawing*

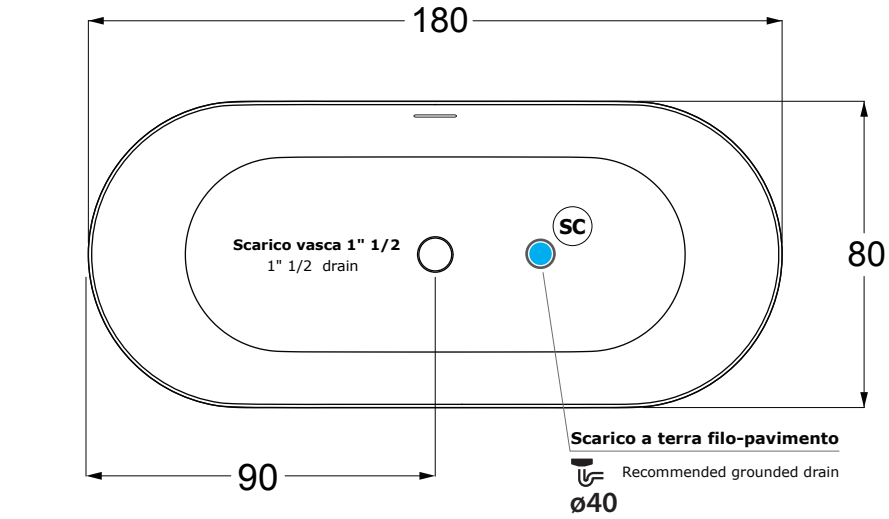

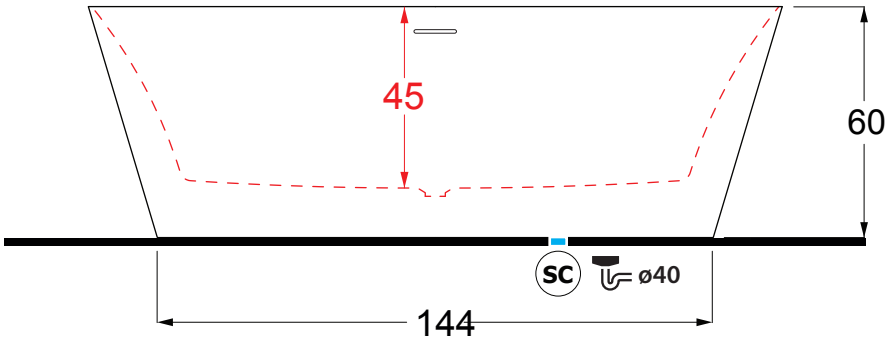

Scarico a terra consigliato filo-pavimento SC Recommended grounded drain ø40

Punti di appoggio a terra / *Ground support points*

VISTA DA SOTTO - posizione piedini

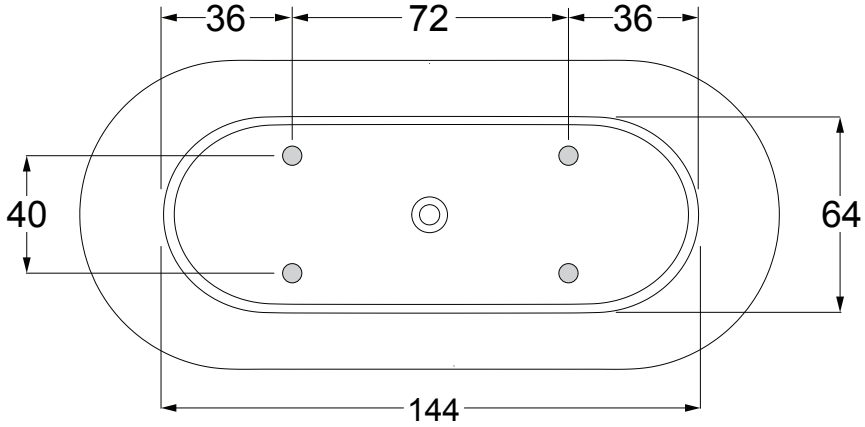

La ditta produttrice si riserva di apportare le modifiche tecniche opportune al prodotto senza obbligo di preavviso o di sostituzione
The manufacturer reserves the right to make any necessary technical alterations to the product without prior notice or replacement