Vasche Idromassaggio

SOLLEVATORE

INSTALLAZIONE & USO

Conservare con cura

Modelli

ZEN - MUSE

MAYA - REST

2017

treesse

Sollevatore

IT

1 - Togliere imballo

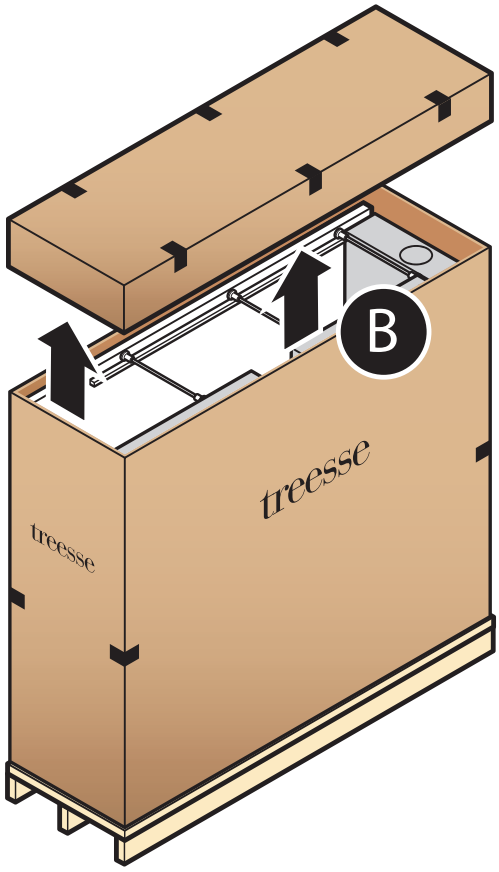

2 - Liberare le componenti dai fermi

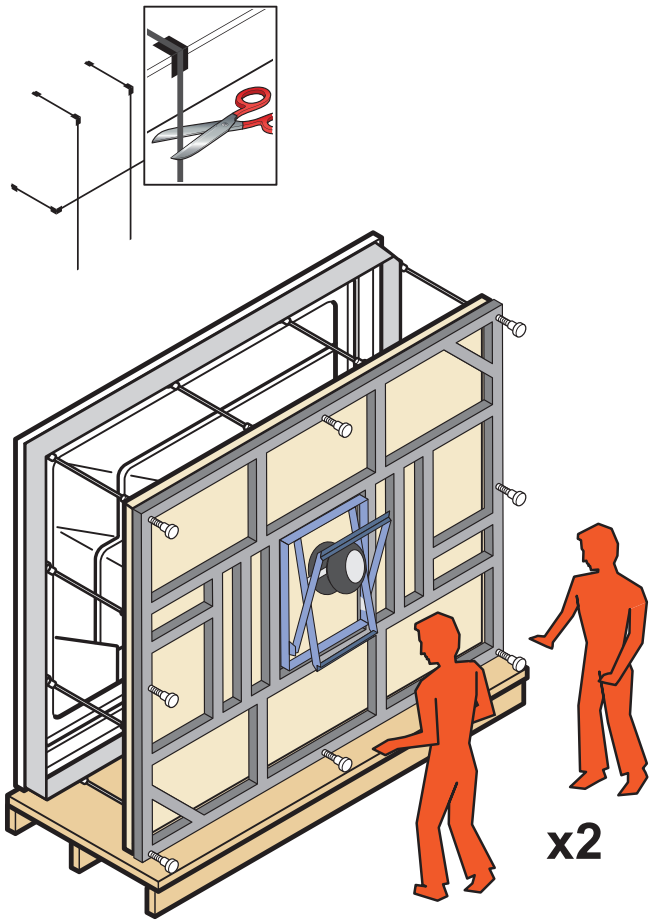

ATTENZIONE! Una volta tolti i fermi per movimentare il sollevatore sono necessarie almeno 2 persone

MINIPISCINA

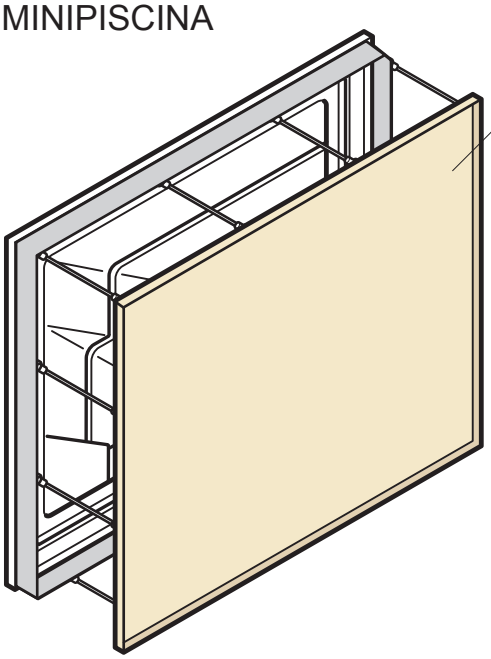

Vassoio

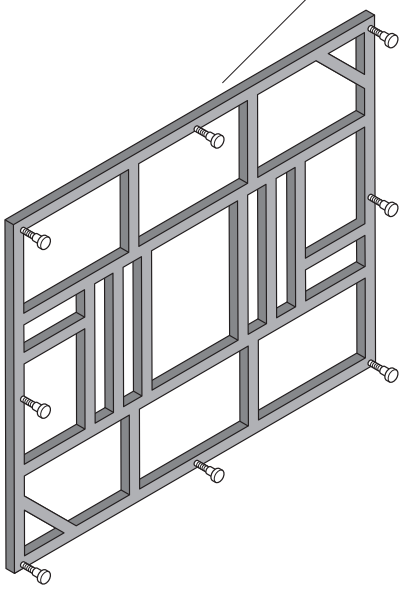

Telaio

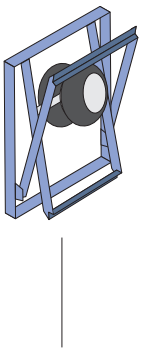

Sollevatore

Sollevatore pneumatico

- (A) *Sede per alloggio telaio*
- (B) *Camera d'aria*
- (C) *Fori di fissaggio a terra ∅10*
- (D) *Tirante di rilascio/sicurezza*
  (per un corretto utilizzo non rimuovere il tirante dalla sua posizione predefinita)
- (E) *Collegamento aria con rubinetto 1/4" femmina*
  (innesto per compressore non in dotazione)
- (F) *Fori di fissaggio TELAIO > SOLLEVATORE*

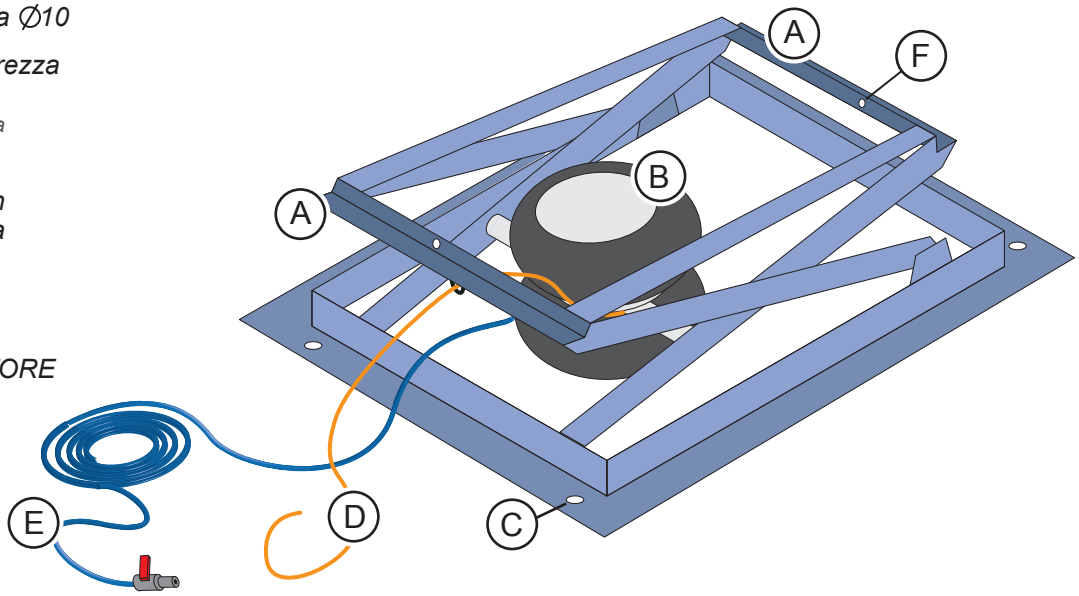

Posizionamento nel vano interrato

Consultare scheda tecnica relativa al modello di minipiscina acquistato per posizionamento a misura.

- (1) *Posizionare il sollevatore in base ai riferimenti perimetrali in pianta*
- (2) *Una volta posizionato, prendere nota della posizione dei fori sulla base*
  Non fissare ancora a terra

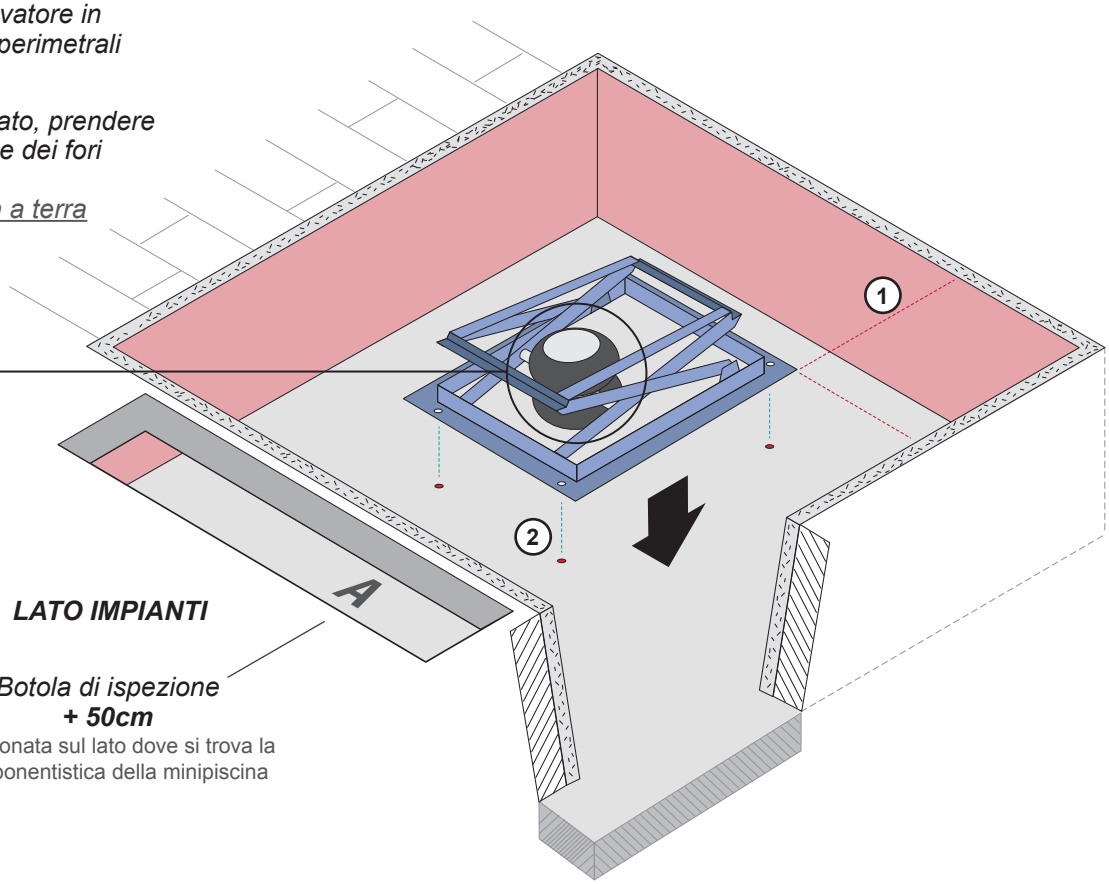

N.B.
La camera d'aria pneumatica del sollevatore deve essere posizionata verso il lato impianti / motori

LATO IMPIANTI

Botola di ispezione
+ 50cm
posizionata sul lato dove si trova la componentistica della minipiscina

.Alloggiare il telaio nelle apposite sedi del sollevatore

Consultare scheda tecnica relativa al modello acquistato per un corretto posizionamento.

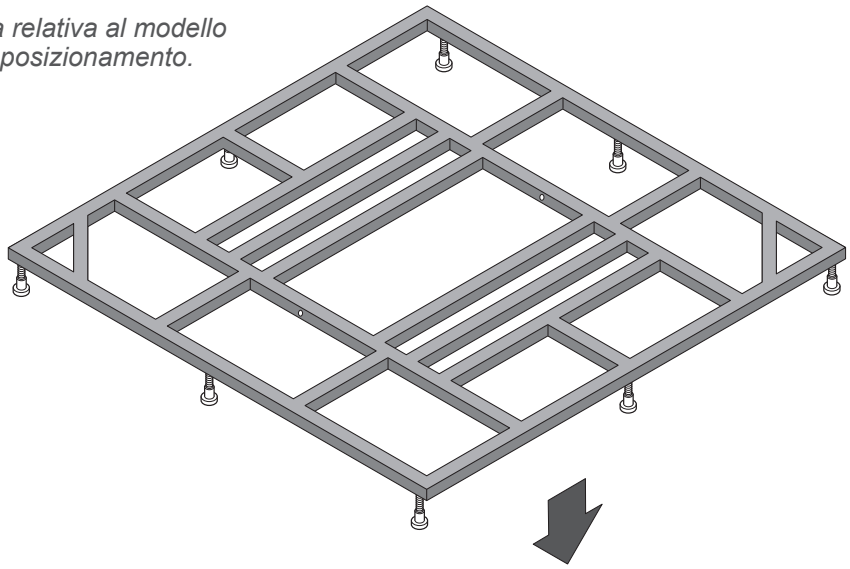

1.
Regolare piedini d'appoggio
> h **20cm**

2a - 2b.
fissare il telaio al sollevatore con dado e vite ambo i lati.

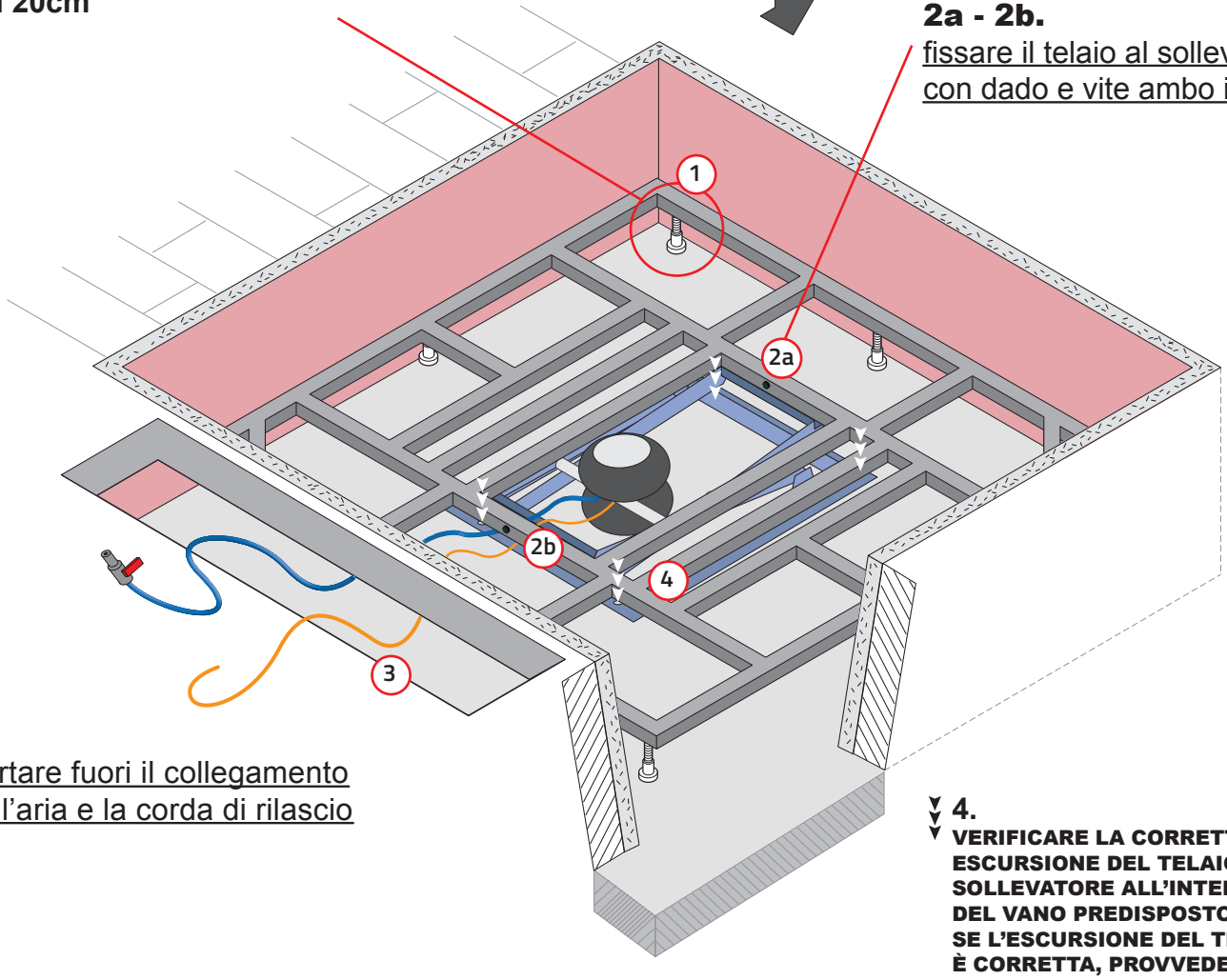

3.
Portare fuori il collegamento dell'aria e la corda di rilascio

4.
VERIFICARE LA CORRETTA ESCURSIONE DEL TELAIO SUL SOLLEVATORE ALL'INTERNO DEL VANO PREDISPOSTO.
SE L'ESCURSIONE DEL TELAIO È CORRETTA, PROVVEDERE AL FISSAGGIO A TERRA DEL SOLLEVATORE IN TALE POSIZIONE.

Procedimento

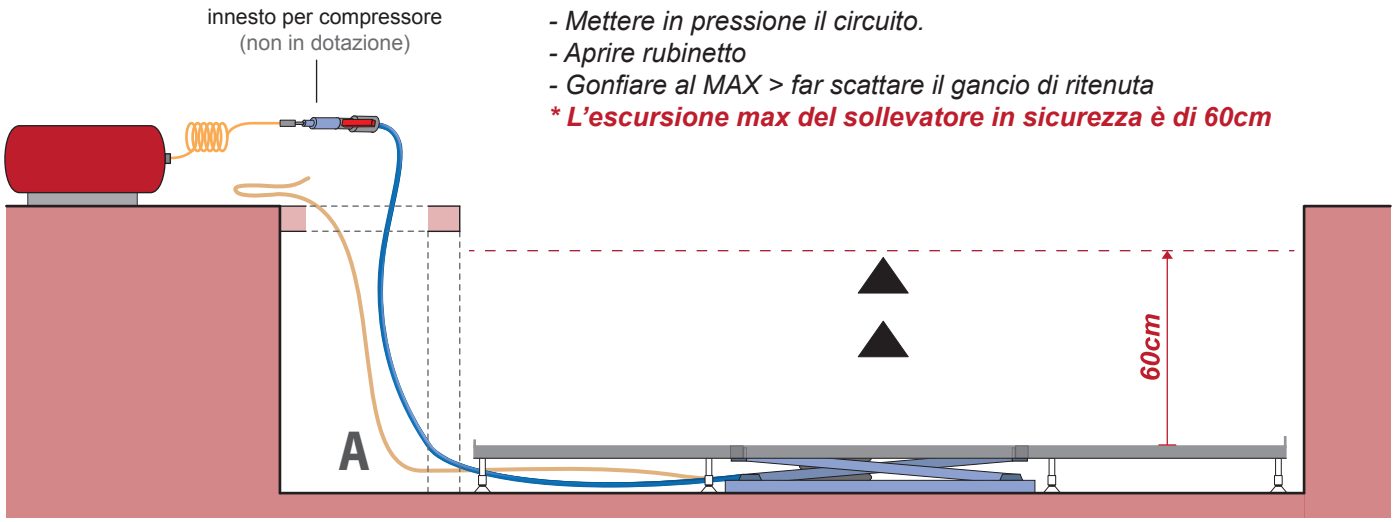

- Mettere in pressione il circuito.
- Aprire rubinetto
- Gonfiare al MAX > far scattare il gancio di ritenuta
**** L'escursione max del sollevatore in sicurezza è di 60cm***

Botola di ispezione

PRIMA DI ALLOGGIARE LA VASCA ASSICURARSI CHE IL SOLLEVATORE SIA FISSATO A TERRA E CHE IL TELAIO SIA FISSATO AL SOLLEVATORE

- Chiudere rubinetto
- Staccare aria
- A seguito di una leggera discesa, il gancio di ritenuta è in sicurezza
- Alloggiare la vasca.

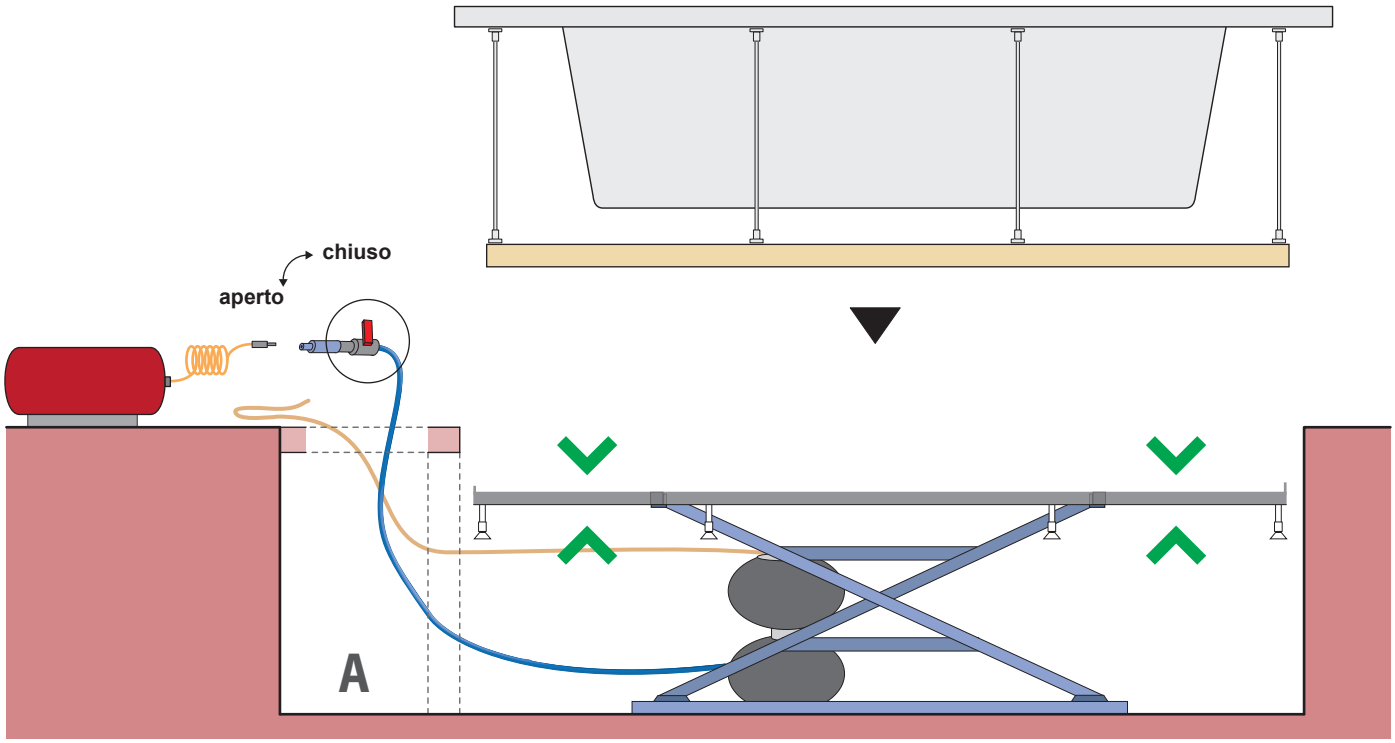

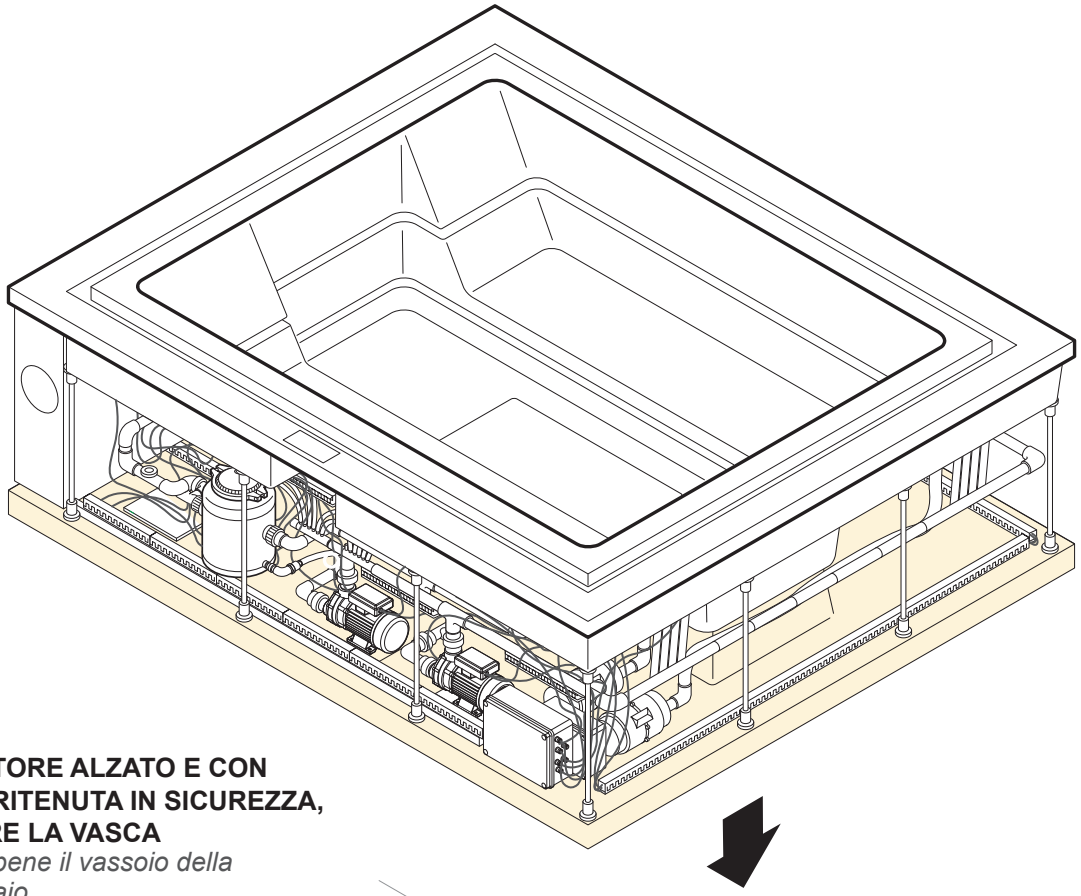

A SOLLEVATORE ALZATO E CON GANCIO DI RITENUTA IN SICUREZZA, ALLOGGIARE LA VASCA

Posizionare bene il vassoio della vasca sul telaio

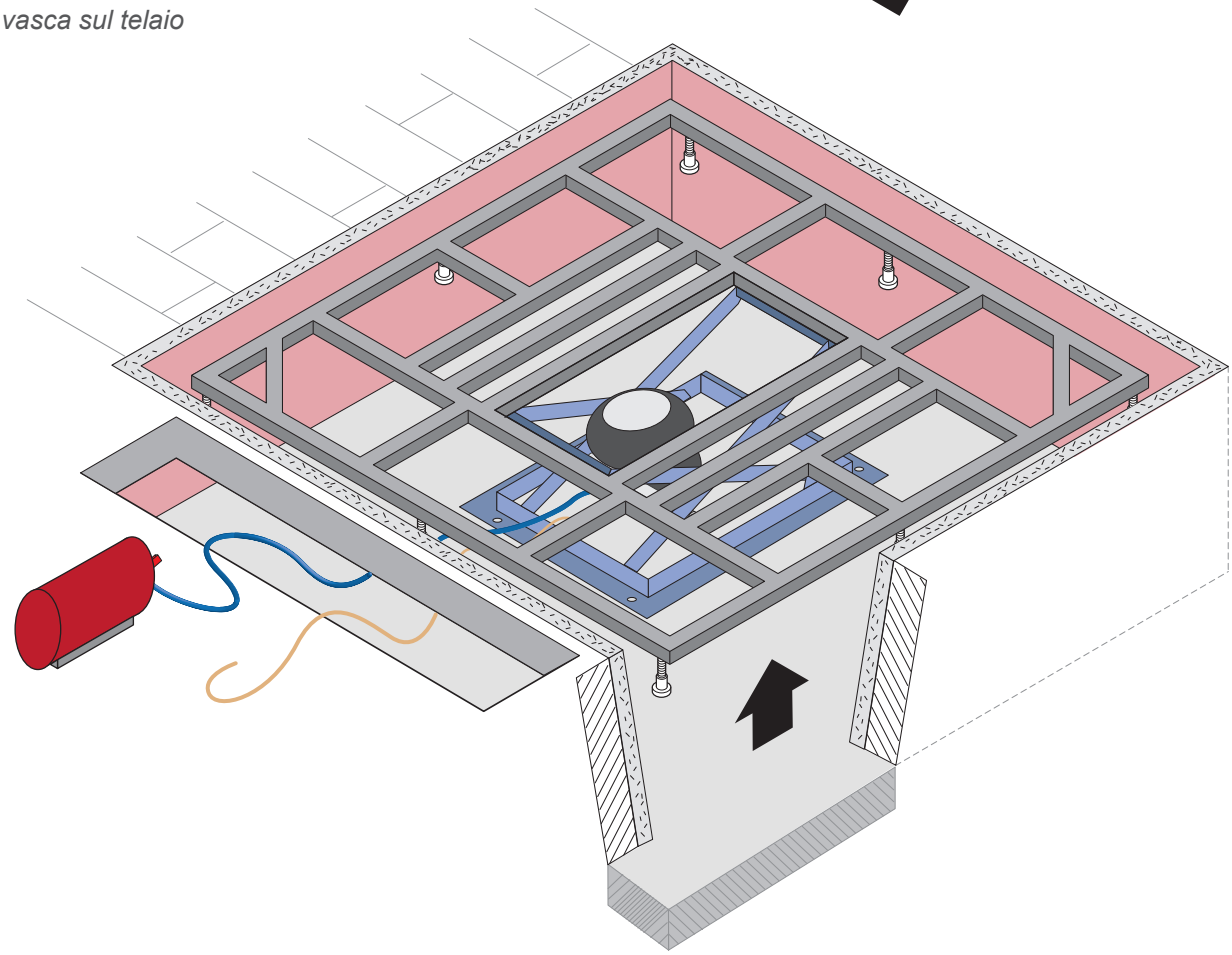

Una volta in posizione, provvedere ai collegamenti della vasca (acqua/elettricità) ed eseguire le operazioni necessarie.

Operazioni per la discesa della vasca

- Mettere in pressione il circuito
- Aprire rubinetto per permettere lo sblocco del meccanismo di ritenuta del sollevatore (la vasca si alzerà di 2/3 cm)

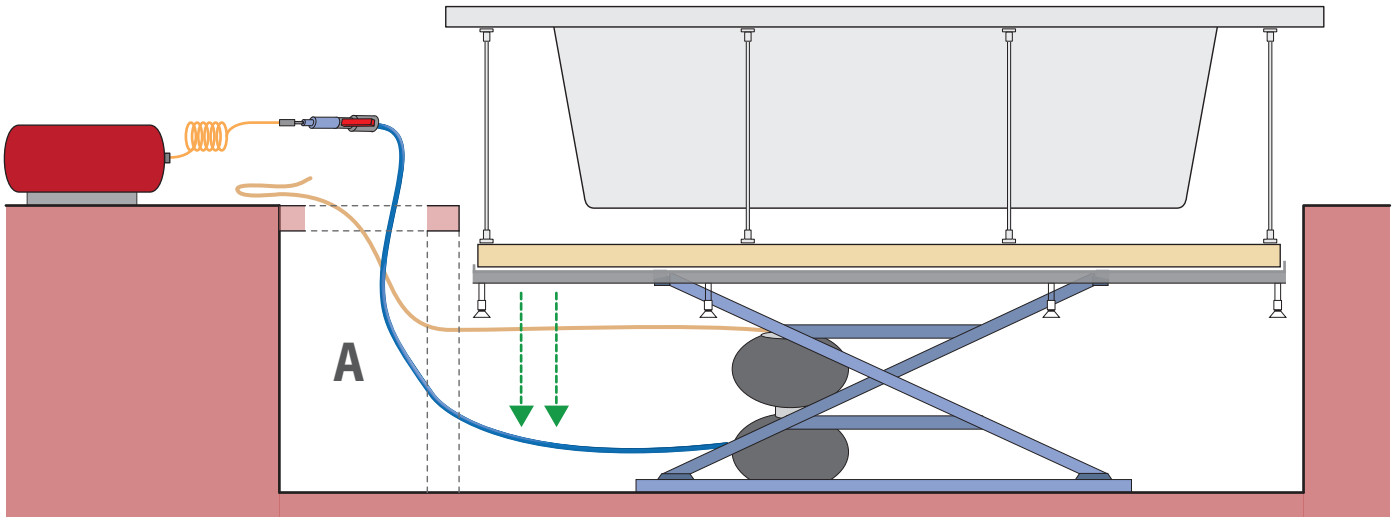

- Chiudere il rubinetto
- Scollegare il compressore
- Tendere il tirante in acciaio mentre si apre il rubinetto sul tubo, per la discesa in sicurezza (per i primi 20 cm di discesa circa)
- Lasciare libero il tirante sotto la vasca
- Attendere la discesa della vasca fino a fine corsa.

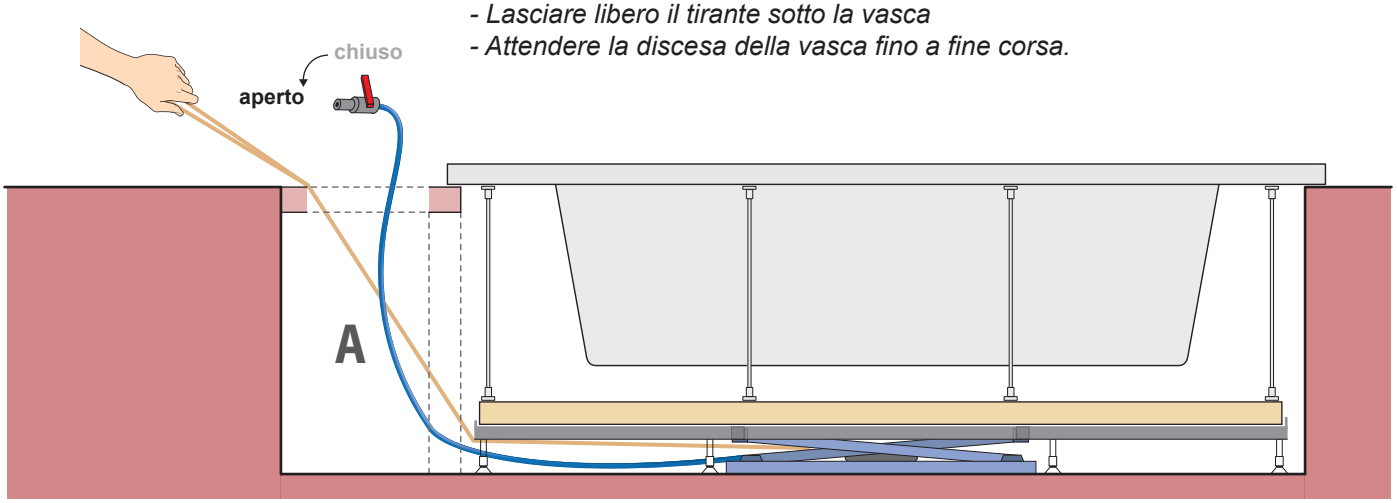

Gruppo Tre S s.p.a

01036 Nepi (Vt) italia
S.S. Cassia Km. 36,400 - Zona ind. Settevene
Tel. (+39) 0761-527242 - Fax (+39) 0761 527223

e-mail: info@gruppotres.it
www.gruppotres.it