VANITADOCCE
SHOWERS

LONDRA

PANNELLO DOCCIA

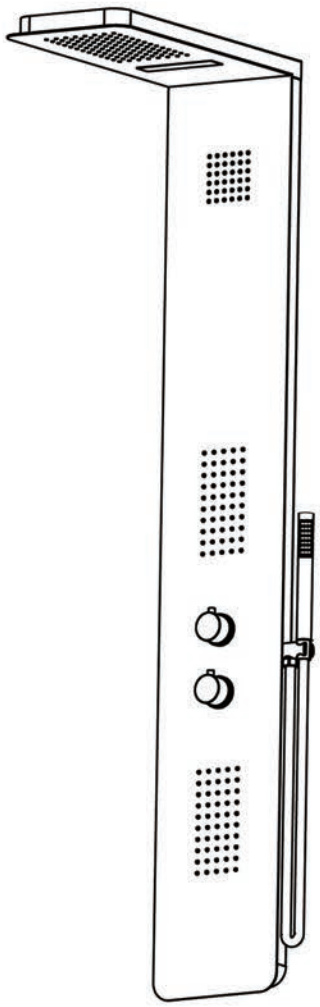

600.900.200

VANITADOCCE
SHOWERS

GB Please check that all products are present and undamaged before commencing installation. We will not be held responsible for visible defects after the product is installed. Do not use thinners. After unpacking, always protect it (far example with cardboard) when placing on the floor.
Installation instructions for skilled craftsmen.
Following installation, hand the 1nstallat1on instructions over to tha end customer.

IT Prima del montaggio è necessario verificare che i prodotti siano integri e privi di danni. Dopo l'installazione, il produttore non si assume più la responsabilità di eventuali vizi apparenti. Non utilizzare diluenti! Quando si toglie dalla confezione, appoggiarlo sempre sul pavimento proteggendolo con cartone
Istruzioni di montaggio per l' installatore specializzato. Le istruzioni di montaggio devono essere consegnate al cliente finale al termine del montaggio.

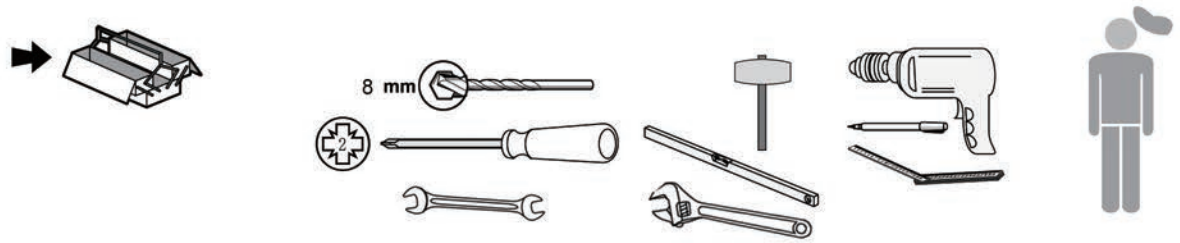

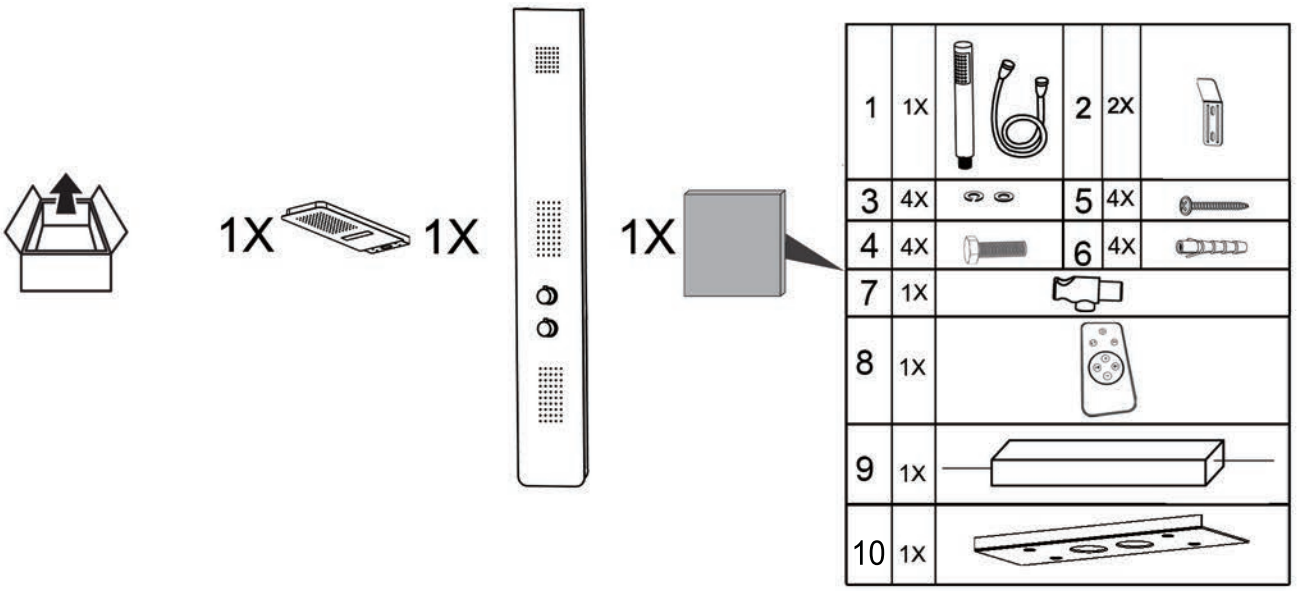

LONDRA

VANITADOCCE
SHOWERS

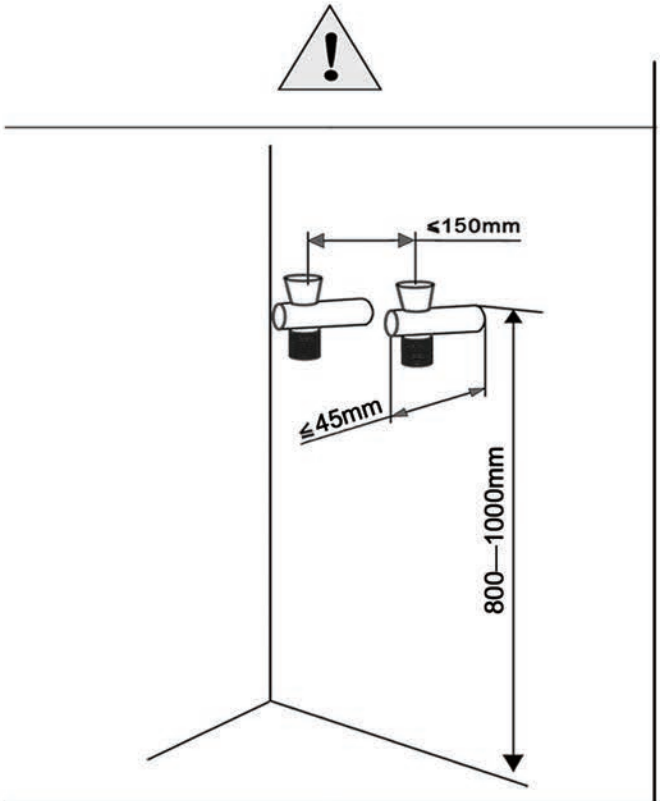

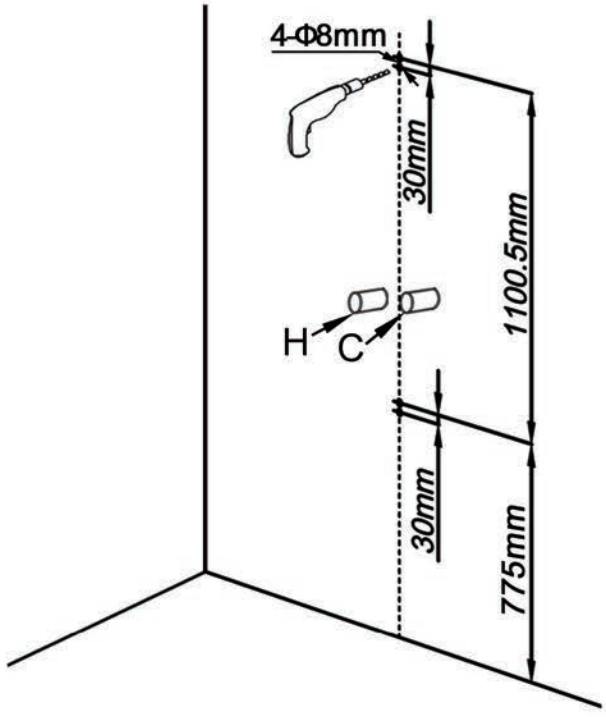

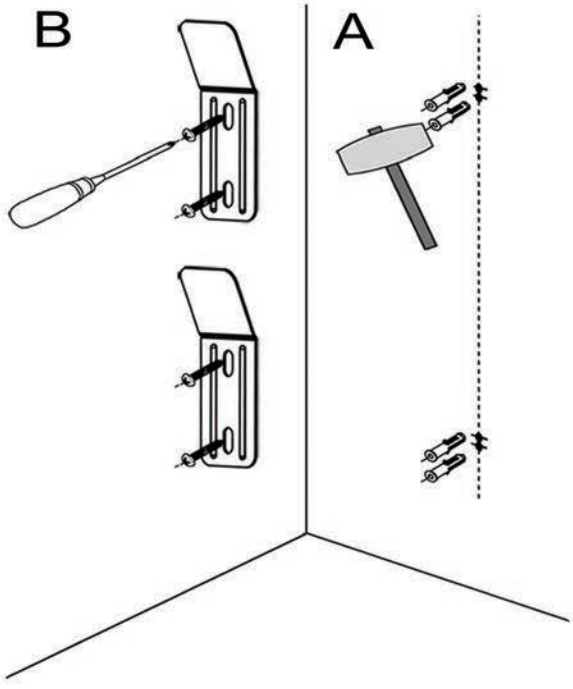

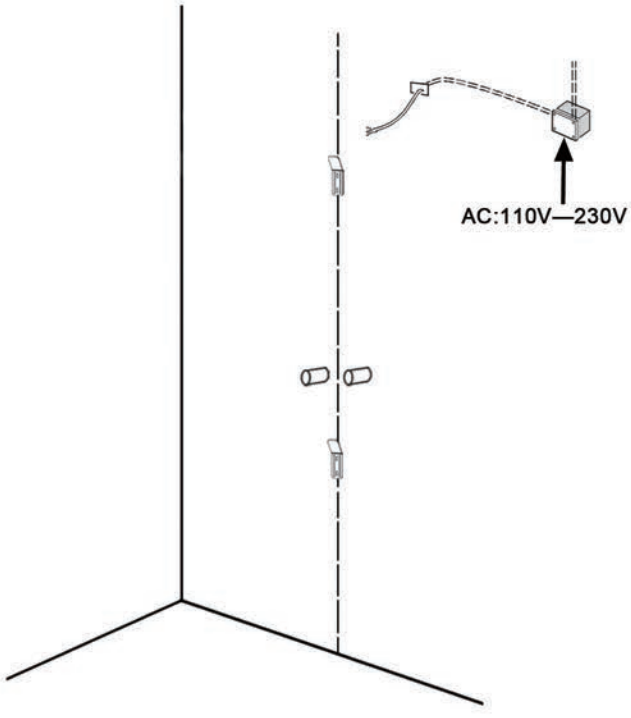

VANITADOCCE
SHOWERS

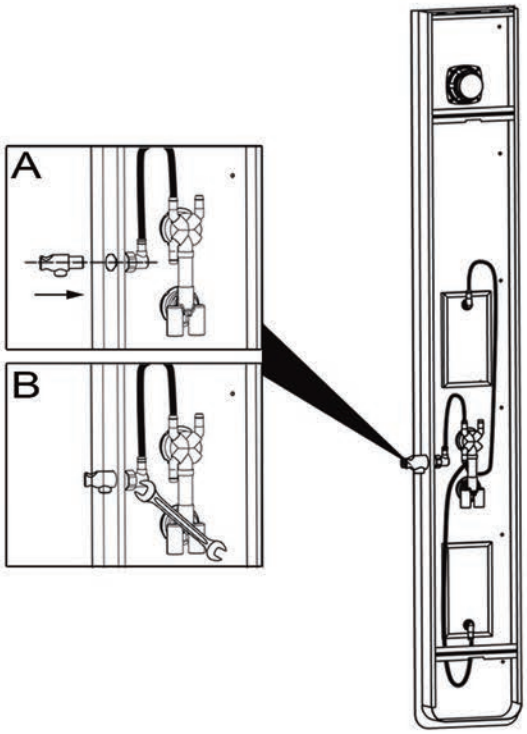

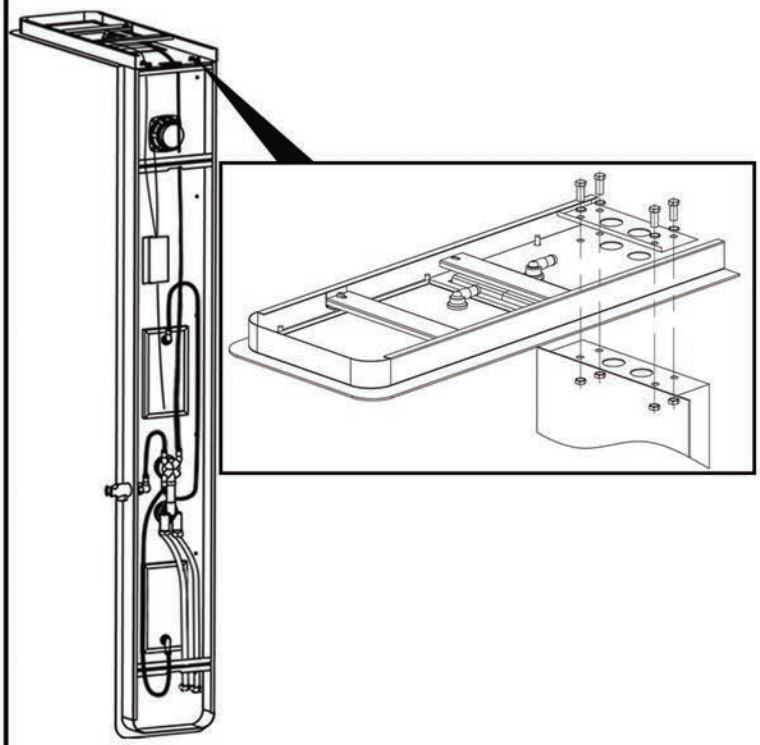

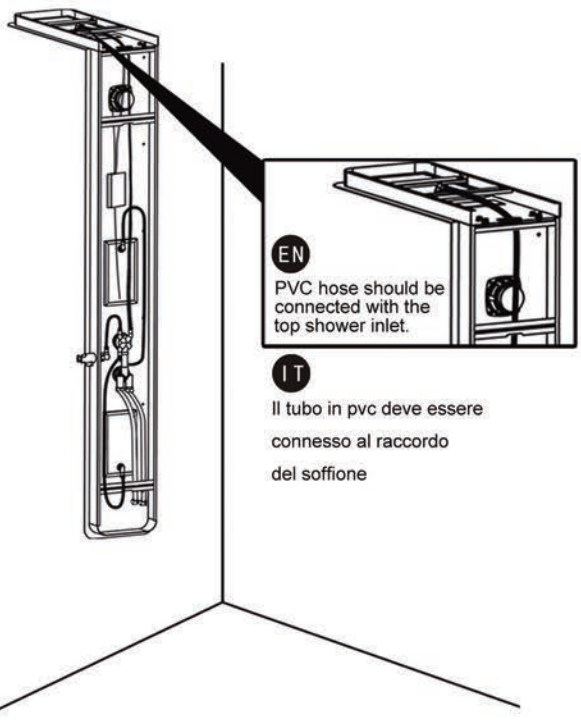

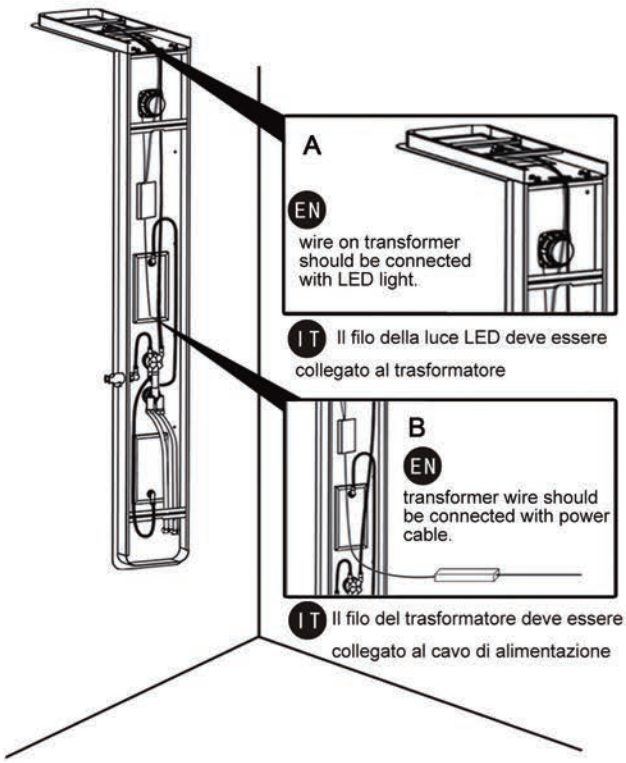

PANNELLO DOCCIA

LONDRA

WWW.VANITADOCCE.COM

VANITADOCCE
SHOWERS

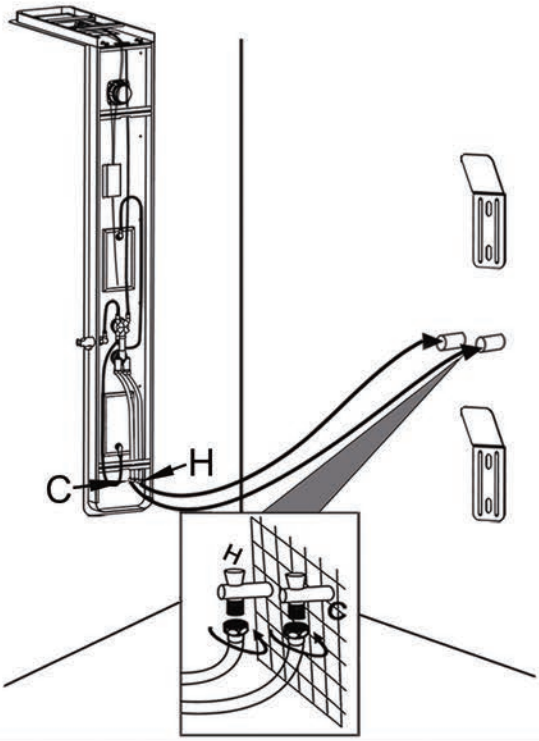

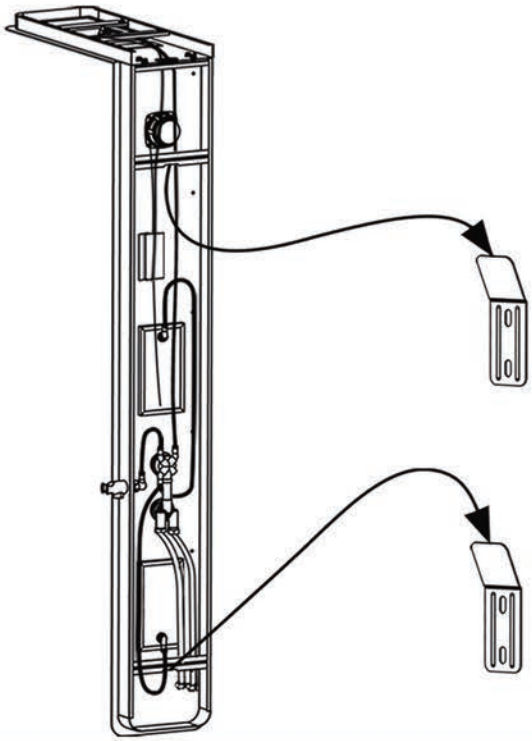

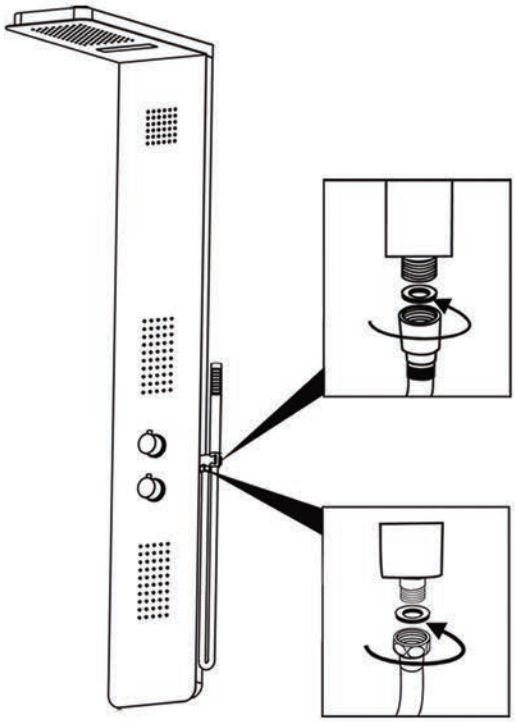

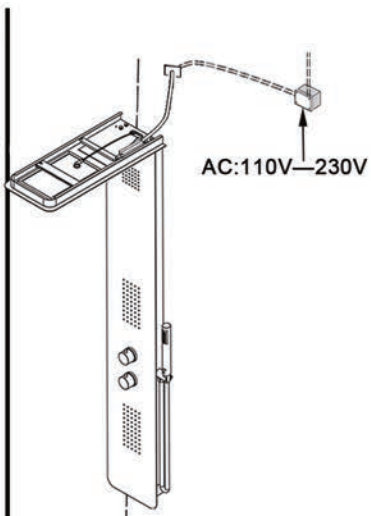

EN **Connect the transformer cable to the current(voltage between110-230V).Check bluetooth and light before installation.It is suggested to create a junction box outside the shower enclosure**

IT **Collegare il cavo di alimentazione del trasformatore alla corrnete voltaggio compreso tra 110-230V.Verificare il corretto funzionamento di Bluetooth e luce prima dell'installazione.**
Si suggerisce di creare una scatola di derivazione all'esterno della cabina doccia

ISTRUZIONI TELECOMANDO

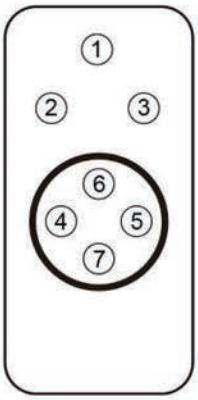

Tensione: DC 12V/24V
Potenza: 216 W

ATTENZIONE

Il voltaggio del telecomando è DC12 V e non può essere messo in funzione con voltaggio AC.
Il telecomando prevede nr. 3 batterie AAA (batterie da 12V 23A).

Comandi	
Tasto 1	On – Off
Tasto 2	Modalità colore singolo
Tasto 3	Modalità cambio colori Modalità bluetooth
Tasto 4	Scelta colore (indietro) Scelta musica (indietro)
Tasto 5	Scelta colore (avanti) Scelta musica (avanti)
Tasto 6	Aumento luminosità Aumento velocità cambio colori Aumento volume musica
Tasto 7	Diminuzione luminosità Diminuzione velocità cambio colori Abbassamento volume musica

Utilizzo comandi	
1	Premere Tasto 1 per accensione/spegnimento
2	Premere il Tasto 2 per accedere alla modalità colore singolo (tasti 4 e 5 per scegliere il colore; tasti 6 e 7 per regolare l'intensità del colore)
3	Premere il Tasto 3 una volta per accedere alla modalità cambio colore (tasti 4 e 5 per scegliere la sequenza; tasti 6 e 7 per aumentare o diminuire la velocità della sequenza colore)
4	Premere il Tasto 3 due volte per accedere alla modalità bluetooth (tasti 4 e 5 per scegliere il brano; tasti 6 e 7 per aumentare o diminuire il volume)
5	Connessione: - Tenere premuto il Tasto 2 e connettere la colonna doccia alla rete elettrica. La luce lampeggia per 3 volte per indicare che la connessione è avvenuta. - Tenere premuto il Tasto 2 e connettere la colonna doccia alla rete elettrica. La luce lampeggia per 3 volte per indicare che la connessione è rilasciata.

Tabella colori per Cromoterapia	
1	Cambio graduale dei 7 colori (Rosso, Verde, Blu, Bianco, Giallo, Azzurro, Viola)
2	Cambio graduale del colore Bianco
3	Cambio graduale dei colori Rosso, Verde, Blu
4	Cambio veloce dei 7 colori (Rosso, Verde, Blu, Bianco, Giallo, Azzurro, Viola)
5	Cambio veloce dei colori Rosso, Verde, Blu
6	Cambio graduale del colore Rosso + cambio veloce
7	Cambio graduale del colore Verde + cambio veloce
8	Cambio graduale del colore Blu + cambio veloce

Collegamento Elettrico

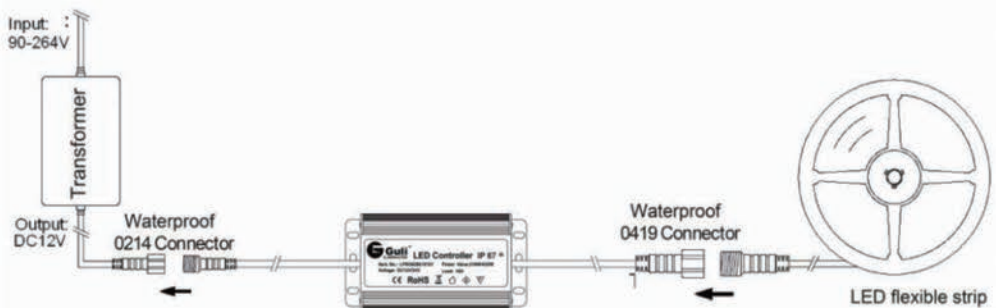

REMOTE CONTROL USE GUIDE

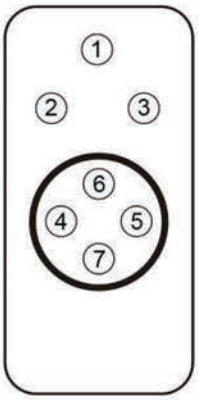

Working Voltage: DC 12V/24V
Power: 216 W

ATTENTION

Remote Control working voltage is DC12 V and it can not work with AC voltage.
Remote Control works with nr. 3 batteries AAA (batteries of 12V 23A).

Keys functions	
Key 1	On – Off
Key 2	Single color mode
Key 3	Color changing mode Modalità bluetooth
Key 4	Color modes choice (backward) Music choice (backward)
Key 5	Color modes choice (forward) Music choice (forward)
Key 6	Brightness turn up Color changing mode turn up Music volume turn up
Key 7	Brightness turn down Color changing mode turn down Music volume turn down

How to use	
1	Press Key 1 to turn on/off
2	Press Key 2 to enter single color changing mode (Keys 4 and 5 to choose the color; Keys 6 e 7 to regulate color intensity)
3	Press Key 3 once to activate color changing mode (Keys 4 and 5 to choose the sequence; Keys 6 and 7 to increase or decrease speed of color sequence)
4	Press Key 3 twice to activate bluetooth music modes (Keys 4 and 5 to choose music; Keys 6 and 7 to increase or decrease music volume)
5	Matching code: - Keep pressing Key 2 and connect Shower Panel to power net. Light will blink 3 times if matching is successful. - Keep pressing Key 2 again and connect Shower Panel to power net. Light will blink 3 times if matching is released.

Color panel for Chromoterapy	
1	Gradual change of seven colors (Red, Green, Blue, White, Yellow, Light Blue, Purple)
2	Gradual change of White color
3	Gradual change of Red, Green, Blue colors
4	Jump change of seven colors (Red, Green, Blue, White, Yellow, Light Blue, Purple)
5	Jump change of Red, Green, Blue colors
6	Gradual change of Red color + jump change
7	Gradual change of Green color + jump change
8	Gradual change of Blue color + jump change

Connection

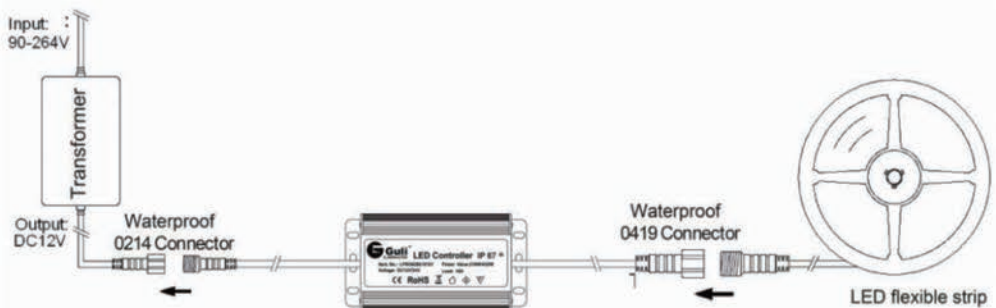

VANITADOCCE
SHOWERS

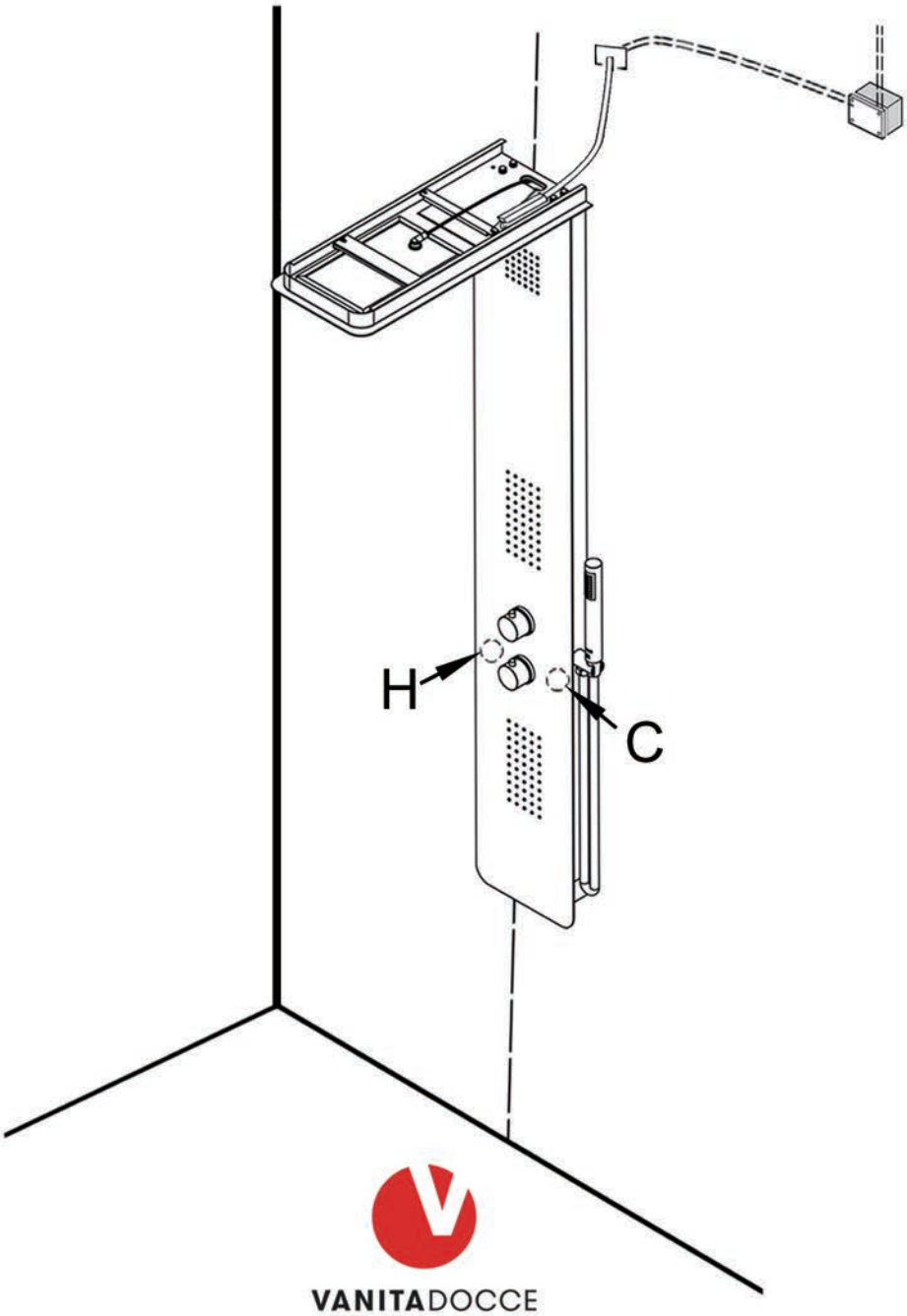

VANITADOCCE
SHOWERS

WWW.VANITADOCCE.COM

PROGETTATO E IMPORTATO
DA VANITA DOCCE SRL

Insert:
02/2018